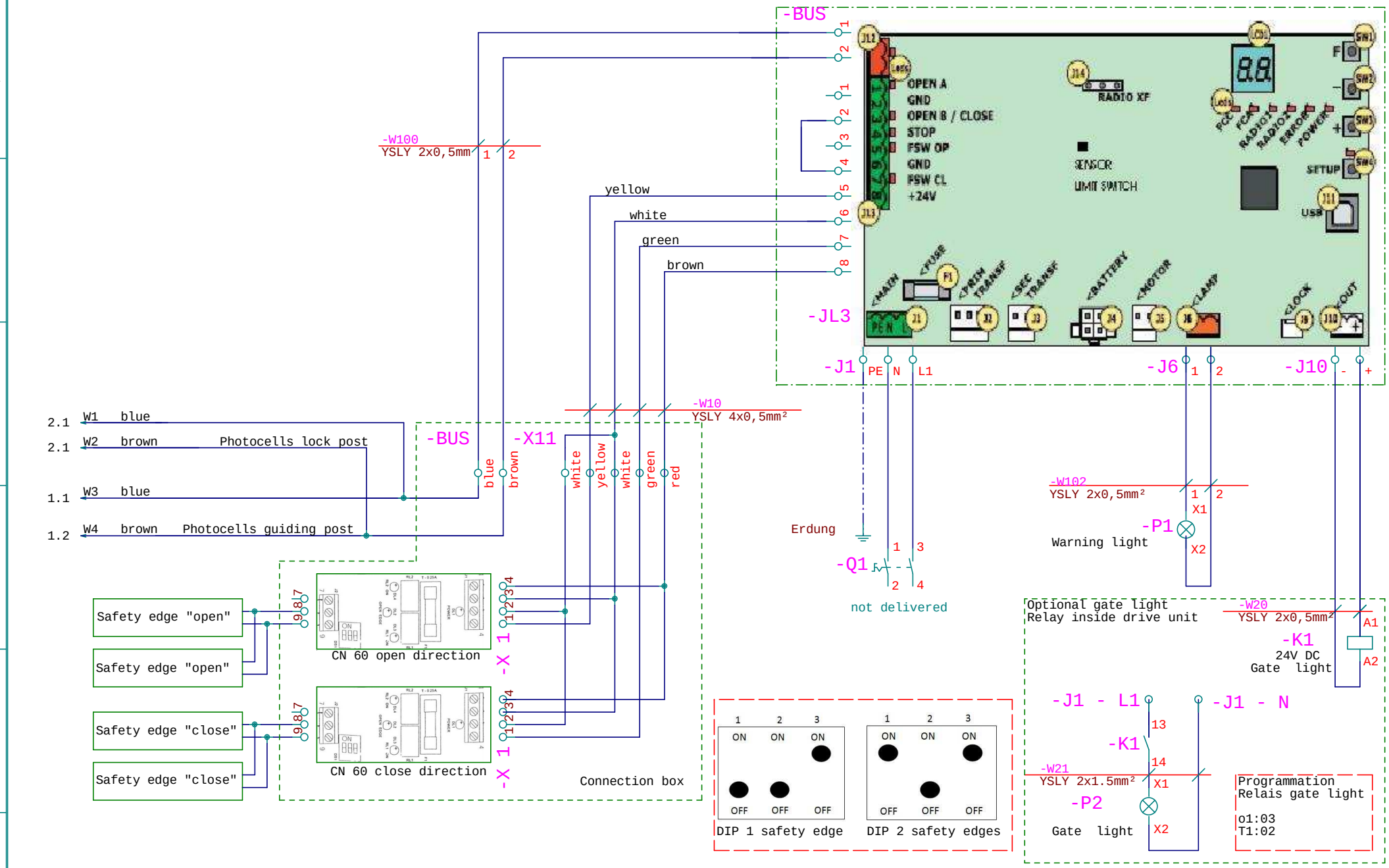

				Datum	01.09.2014	C 720 / C 721		BETAFENCE	Resistive safety edges		=	
				Bearb.	Kiesewalter						+	
				Gepr.						Projektseiten Gesamt: Aktuell:		Blatt 1
Zust.	Änderung	Datum	Name	Norm		Urspr.	Ers. f.	Ers. d.				von 3 Bl.