BETAFENCE
a PRÆSIDIAD brand

PORTAILS PLIABLES À OUVERTURE RAPIDE

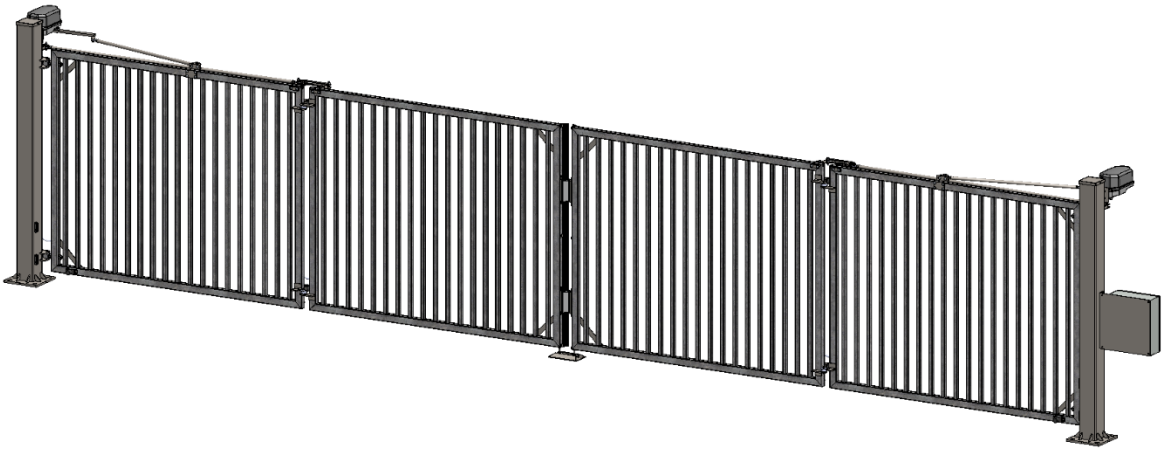

Faldivia®

Manuel
d'utilisation
et
d'installation

Table des matières

1. Avertissements 3
1.1. Avertissements destinés à l'installateur et à l'utilisateur final 3
1.2. Remarques importantes 3
1.3. Règles de sécurité pour l'utilisateur final 5
2. Consignes d'installation 5
3. Consignes de levage du portail 6
4. Fondations 6
4.1. Doubles portails 7
4.2. Portails simples 8
4.3. Barres d'armature des blocs de béton 10
4.4. Niveaux minimaux de protection de la bande palpeuse principale 11
4.5. Espace autour du portail 12
5. Préparatifs avant l'installation du portail 13
5.1. Exigences de fixation 13
5.2. Installation des ancrages au sol 13
5.3. Préparation des niveaux d'installation 14
6. Installation du portail sur les ancrages au sol 14
7. Installation du support des V de réception au sol sur les ancrages au sol 15
8. Alignement et mise à niveau du portail 15
9. Équipement du coffret électrique 21
10. Alimentation électrique 22
11. Raccordement entre les poteaux 24
11.1. Schéma de raccordement des boîtiers entre poteaux 25
12. Ajustement et test des équipements de sécurité 27
12.1. Bandes palpeuses 27
12.2. Photocellules 28
12.3. Télécommandes 28
12.3.1 Programmation des télécommandes dans la carte mère 28
12.3.2 Paramètres de la télécommande 30
12.3.3. Programmation d'un émetteur sur un autre émetteur 31
12.3.4. Réglage des paramètres 31
13. Les paramètres les plus importants pour régler le portail 32
13.1. Réglages de l'angle du moteur 32
13.2. Bandes palpeuses 33
13.3. Protection de charge et réglages du moteur 35
13.4. Liste des canaux du convertisseur de fréquence 36
13.5. Photocellule 37
14. Indications 38
15. Entretien 40
16. Révision 41

Les informations et les données renseignées sont propres au produit décrit. Des modifications techniques sont toutefois possibles sans notification préalable.

Fière d'être une marque PRÆSIDIAD, Betafence fait partie d'un réseau mondial, œuvrant aux côtés de Guardiar et Hesco en tant que leader des systèmes et des solutions de sécurité périmétrique. Pour plus d'informations, veuillez consulter le site Web praesidiad.com.

1. Avertissements

Ces avertissements font partie intégrante et essentielle du produit et doivent être transmis à l'utilisateur. Lisez attentivement les avertissements de ce chapitre, car ils fournissent des informations importantes concernant les problèmes de sécurité lors de l'installation, de l'utilisation et de l'entretien. Veuillez conserver ce manuel en lieu sûr pour toute consultation ultérieure.

1.1. Avertissements destinés à l'installateur et à l'utilisateur final

Après avoir enlevé l'emballage, assurez-vous que l'équipement est en bon état et utilisable. Si ce n'est pas le cas, veuillez ne pas utiliser l'équipement tant qu'il n'a pas été vérifié par un personnel professionnel qualifié. Les enfants ne doivent pas être autorisés à entrer en contact avec les composants de l'emballage (sacs plastiques, polystyrène expansé, clous, etc.), car ce sont des sources potentielles de danger.

L'installation doit être réalisée par du personnel qualifié, ayant reçu une formation technique sur le produit, conformément à la réglementation en vigueur et selon les instructions du fabricant. Les réglementations en matière d'installation peuvent varier d'un pays à l'autre. Une installation incorrecte peut causer des dommages aux personnes, aux animaux et aux corps étrangers, pour lesquels le fabricant ne peut être tenu responsable.

En cas de panne et/ou de dysfonctionnement de l'équipement, faites appel exclusivement à du personnel professionnel qualifié, idéalement le fabricant ou un installateur certifié. Seules des pièces de rechange d'origine doivent être utilisées pour effectuer les réparations du produit. À défaut de respecter ce qui précède, la sécurité de l'équipement serait compromise.

Ce portail ne doit être utilisé qu'aux fins pour lesquelles il a été expressément conçu (le système complet). Toute autre utilisation ne respectant pas ces règles doit être considérée comme impropre et par conséquent dangereuse. Betafence S.A. ne peut être tenue pour responsable d'éventuel dommage causé par une utilisation impropre, incorrecte et déraisonnable.

1.2. Remarques importantes

- Évitez toute activité à proximité de composants mécaniques en mouvement, cela pourrait aboutir à
une situation dangereuse si des membres du corps ou des vêtements y étaient
happés. La difficulté de s'en dégager seul(e) n'est pas toujours possible et peut entraîner des blessures graves.

- Ne mettez le portail en mouvement que lorsqu'il est parfaitement visible et libre de tout danger et obstacle.

- N'essayez pas d'arrêter le portail manuellement une fois en mouvement, cela pourrait entraîner des dommages ou des blessures graves.

Les informations et les données renseignées sont propres au produit décrit. Des modifications techniques sont toutefois possibles sans notification préalable.

Fière d'être une marque PRÆSIDIAD, Betafence fait partie d'un réseau mondial, œuvrant aux côtés de Guardiar et Hesco en tant que leader des systèmes et des solutions de sécurité périmétrique. Pour plus d'informations, veuillez consulter le site Web praesidiad.com.

- Veuillez noter que le portail peut générer une force considérable lors de son fonctionnement, ce qui pourrait être source de danger. Ne vous déplacez pas dans la zone de fonctionnement du portail pendant le mouvement.

- Empêchez les enfants de jouer à ouvrir et fermer le portail.

- Ne laissez pas les enfants jouer dans la zone d'ouverture du portail.

- Assurez-vous que le verrou électromagnétique est installé, qu'il fonctionne et qu'il se verrouille correctement lorsque le vantail du portail est fermé.

- Lorsque vous fermez le portail, assurez-vous que le verrou est en position ouverte, pour éviter d'endommager le contre-verrou à la fermeture (risque de casser le verrou).

- Vérifiez que le vantail est correctement maintenu (commande manuelle) lors de l'ouverture ou de la fermeture du portail afin d'exclure tout mouvement incontrôlé du vantail. Réduisez la vitesse lorsque vous atteignez les positions complètement ouverte et complètement fermée pour éviter une usure inutile au contact des butées de fin de course.

- En cas de vent fort (supérieur à la classe 1 de charge du vent), il ne faut pas actionner le portail et il faut le maintenir en position fermée

- Il est interdit à quiconque de monter sur quelque partie du portail que ce soit pendant son fonctionnement en raison des risques d'écrasement suivants :

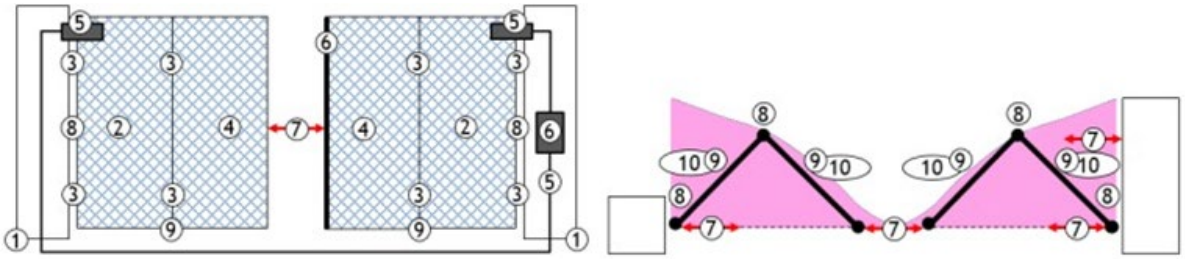

1	Structural failure - supporting structures
2	Structural failure - leaf
3	Structural failure - hinges, fixings & travel stops
4	Structural failure - wind load
5	Electrical - shock/fire
6	Control - faults in safety systems
7	Crush - within 500mm of a fixed object (open/close)
8	Crush - hinge area
9	Crush - under gate
10	Impact - swept area

Veuillez respecter ce qui suit pour éviter que des personnes ne se coincent entre l'un de ces éléments mentionnés et ne se blessent gravement.

Les informations et les données renseignées sont propres au produit décrit. Des modifications techniques sont toutefois possibles sans notification préalable.

Fière d'être une marque PRÆSIDIAD, Betafence fait partie d'un réseau mondial, œuvrant aux côtés de Guardiar et Hesco en tant que leader des systèmes et des solutions de sécurité périmétrique. Pour plus d'informations, veuillez consulter le site Web praesidiad.com.

- Ne grimpez pas sur les vantaux ou les poteaux.

- Informez tous les utilisateurs de ces dangers. Idéalement, ces informations doivent être affichées à un endroit approprié sur ou à proximité du portail.

- Pour garantir l'efficacité de l'installation et son bon fonctionnement, il est impératif de respecter les directives du fabricant.

1.3. Règles de sécurité pour l'utilisateur final

- Attention : Dans tous les cas une fois le portail installé et mis en service l'utilisateur est désormais responsable de son portail.

- L'utilisateur est responsable des aspects suivants :

  - Gestion correcte de tous les risques liés à la sécurité (photocellule, bandes de sécurité).
  - Fonctionnement correct.
  - Fréquence d'entretien → selon tableau en page 34.
  - Inspection de sécurité (en fonction du pays d'utilisation)

- En ce qui concerne la sécurité et le bon fonctionnement du portail, il est entendu que l'utilisateur vérifie régulièrement **(au minimum une fois par an)** si tous les dispositifs de sécurité et les options de contrôle d'accès fonctionnent toujours correctement comme ils le devraient.

- En ce qui concerne la fréquence d'entretien, il est entendu que l'entretien décrit par le fabricant a été suivi. S'il existe un contrat d'entretien entre le client et **Betafence**, **Betafence** effectuera cet entretien en coopération avec l'utilisateur.

- Pour les portails installés en Allemagne, l'utilisateur doit s'assurer que le portail est inspecté tous les 12 mois conformément aux règles techniques pour les lieux de travail de l'ASR A 1.7. À l'issue de l'inspection, l'agence de contrôle dresse un rapport. Le rapport mentionne si le portail est conforme à toutes les exigences et une étiquette de contrôle est apposée sur le portail. Si le portail échoue au contrôle d'inspection, les défaillances sont consignées dans le rapport et communiquées à l'utilisateur. L'utilisateur est alors responsable des réparations et prié de soumettre le portail à une ré-inspection.

- Pour les portails plus anciens qui n'ont pas été construits selon la norme DIN EN 13241-1, l'utilisateur est légalement tenu de s'assurer que son portail répond à toutes les nouvelles normes/réglementations émises.

2. Consignes d'installation

- Seuls les techniciens ou installateurs agréés ayant reçu une formation produit adéquate et fournie par **Betafence** doivent être autorisés à installer le portail.

Les informations et les données renseignées sont propres au produit décrit. Des modifications techniques sont toutefois possibles sans notification préalable.

Fière d'être une marque PRÆSIDIAD, Betafence fait partie d'un réseau mondial, œuvrant aux côtés de Guardiar et Hesco en tant que leader des systèmes et des solutions de sécurité périmétrique. Pour plus d'informations, veuillez consulter le site Web praesidiad.com.

- L'intégration du portail dans une clôture ne doit pas créer de dangers/risques supplémentaires. Veuillez lire attentivement le document d'avertissement et consulter les exemples d'intégration évoqués parmi les documents livrés avec le portail.

- Le raccordement à l'alimentation électrique doit être effectué par un technicien qualifié et conformément aux réglementations et normes en vigueur dans le pays d'installation.

3. Consignes de levage du portail

- Les portails étant entièrement assemblés sont livrés sur le chantier.

- Points de levage pour le déchargement et le positionnement lors de l'installation.

- Le portail ne peut être soulevé qu'à l'aide du palan de levage approprié. Celui-ci doit avoir un certificat de contrôle à jour et avoir les dimensions suffisantes pour le poids du portail. Utilisez de préférence des élingues de levage flexibles en bon état et ayant une capacité de levage suffisante.

4. Fondations

- Fondations préparées conformément au plan correspondant.

  - Pour la gamme standard de portails voir page 7. Pour les barres d'armature voir page 8.

  - Pour tous les modèles non standard et pour les combinaisons de portails, veuillez consulter les plans spéciaux de fondation fournis avec le portail.

  - Le portail ne doit pas être installé en suivant la déclivité du terrain. Assurez-vous que les fondations des deux poteaux sont au même niveau.

  - 1 passe-câbles tubulaire pour le raccordement entre la source d'alimentation électrique et le poteau charnière du portail avec coffret électrique.

  - 1 passe-câbles tubulaire pour les liaisons câblées entre les poteaux (photocellules, bandes palpeuses, équipements supplémentaires).

  - **PAS DE CÂBLES DE SIGNAL DANS LE PASSE-CÂBLES TUBULAIRE D'ALIMENTATION ÉLECTRIQUE !**

Les informations et les données renseignées sont propres au produit décrit. Des modifications techniques sont toutefois possibles sans notification préalable.

Fière d'être une marque PRÆSIDIAD, Betafence fait partie d'un réseau mondial, œuvrant aux côtés de Guardiar et Hesco en tant que leader des systèmes et des solutions de sécurité périmétrique. Pour plus d'informations, veuillez consulter le site Web praesidiad.com.

Avertissement :

LES PLANS DE FONDATION FOURNIS AUX PAGES SUIVANTES SONT PUREMENT INDICATIFS !
UTILISEZ TOUJOURS LES PLANS FOURNIS AVEC LE DOCUMENT DE COMMANDE.

- Qualité du béton : C25 ou supérieure = résistance à la pression cubique 25 N/mm^2.

4.1. Doubles portails

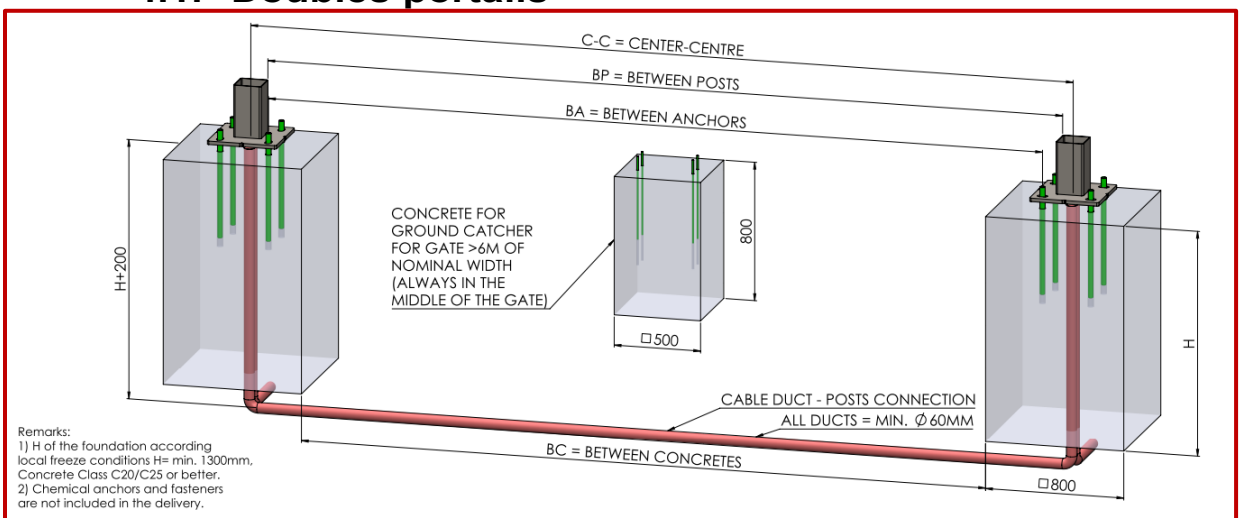

Remarks:
1) H of the foundation according local freeze conditions H= min. 1300mm, Concrete Class C20/C25 or better.
2) Chemical anchors and fasteners are not included in the delivery.

Chemical anchors (green):
8x M30x600mm (Top of anchors must be minimum 125mm above concrete surface before full-filled space by shrinkage-compensated concrete)
4x M10x500mm (Top of anchors must be minimum 75mm above concrete surface before full-filled space by shrinkage-compensated concrete)

C-C = Centre-Centre
BP = Between Posts
BC = Between concretes
BA = Between anchors
PS = Post section
OZ W = Operation zone width
OZ D = Operation zone depth
SZ W = Safety zone width
SZ D = Safety zone depth
GC = Ground Catcher

		NOMINAL WIDTH								
		4000	5000	6000	7000	8000	9000	10000	11000	12000
DESCRIPTION	C-C	4760	5760	6760	7800	8800	9800	10800	11800	12800
	BP	4600	5600	6600	7600	8600	9600	10600	11600	12600
	BC	3960	4960	5960	7000	8000	9000	10000	11000	12000
	BA	4480	5480	6480	7520	8520	9520	10520	11520	12520
	PS	160x160	160x160	160x160	200x200	200x200	200x200	200x200	200x200	200x200
	OZ W*	5960	6960	7960	9000	10000	11000	12000	13000	14000
	OZ D*	1520	1770	2020	2270	2520	2770	3020	3270	3520
	SZ W*	6960	7960	8960	10000	11000	12000	13000	14000	15000
	SZ D*	2020	2270	2520	2770	3020	3270	3520	3770	4020
	GC	NO	NO	NO	YES	YES	YES	YES	YES	YES

BETAFENCE

* - Value in table is minimum recommended dimension

SHEET 1/2

Les informations et les données renseignées sont propres au produit décrit. Des modifications techniques sont toutefois possibles sans notification préalable.

Fière d'être une marque PRÆSIDIAD, Betafence fait partie d'un réseau mondial, œuvrant aux côtés de Guardiar et Hesco en tant que leader des systèmes et des solutions de sécurité périmétrique. Pour plus d'informations, veuillez consulter le site Web praesidiad.com.

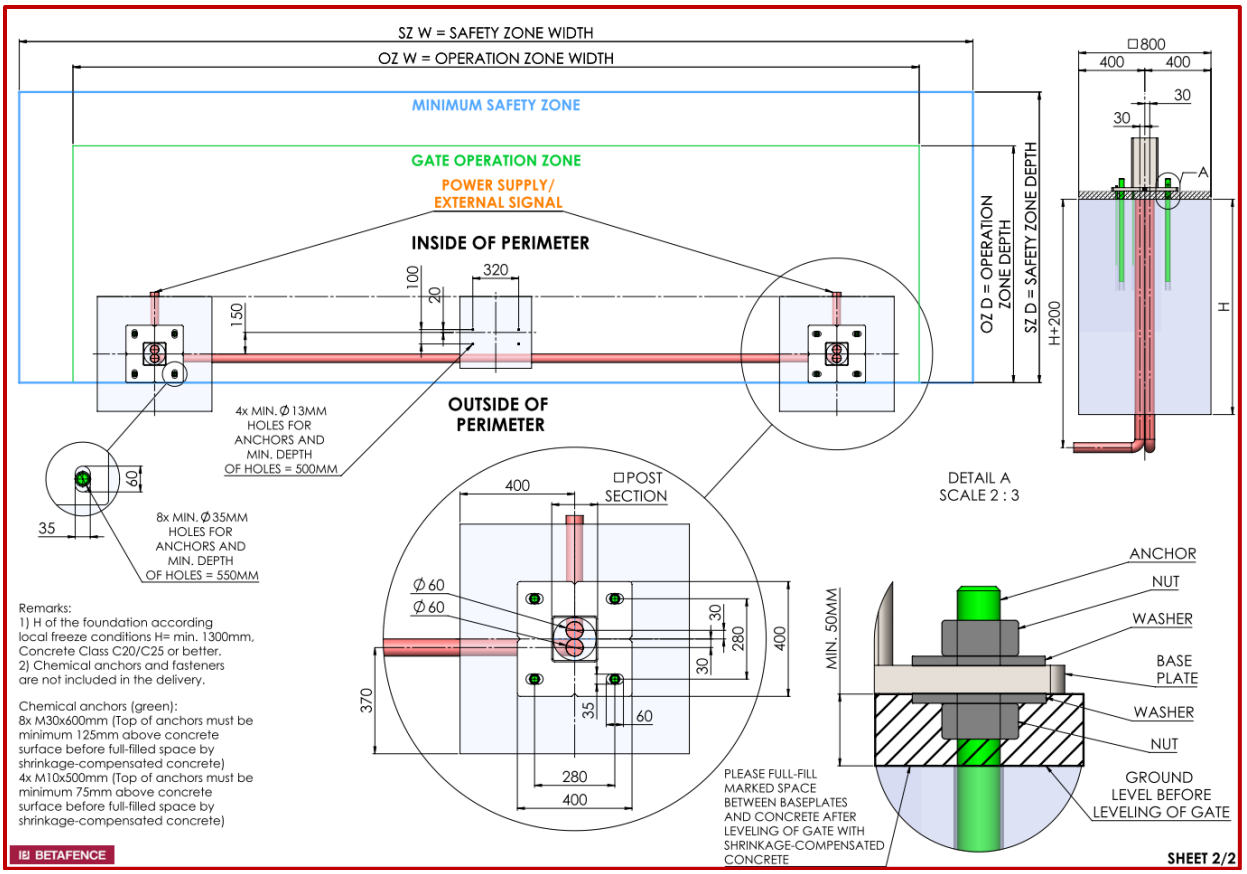

4.2. Portails simples

Les informations et les données renseignées sont propres au produit décrit. Des modifications techniques sont toutefois possibles sans notification préalable.

Fière d'être une marque PRÆSIDIAD, Betafence fait partie d'un réseau mondial, œuvrant aux côtés de Guardiar et Hesco en tant que leader des systèmes et des solutions de sécurité périmétrique. Pour plus d'informations, veuillez consulter le site Web praesidiad.com.

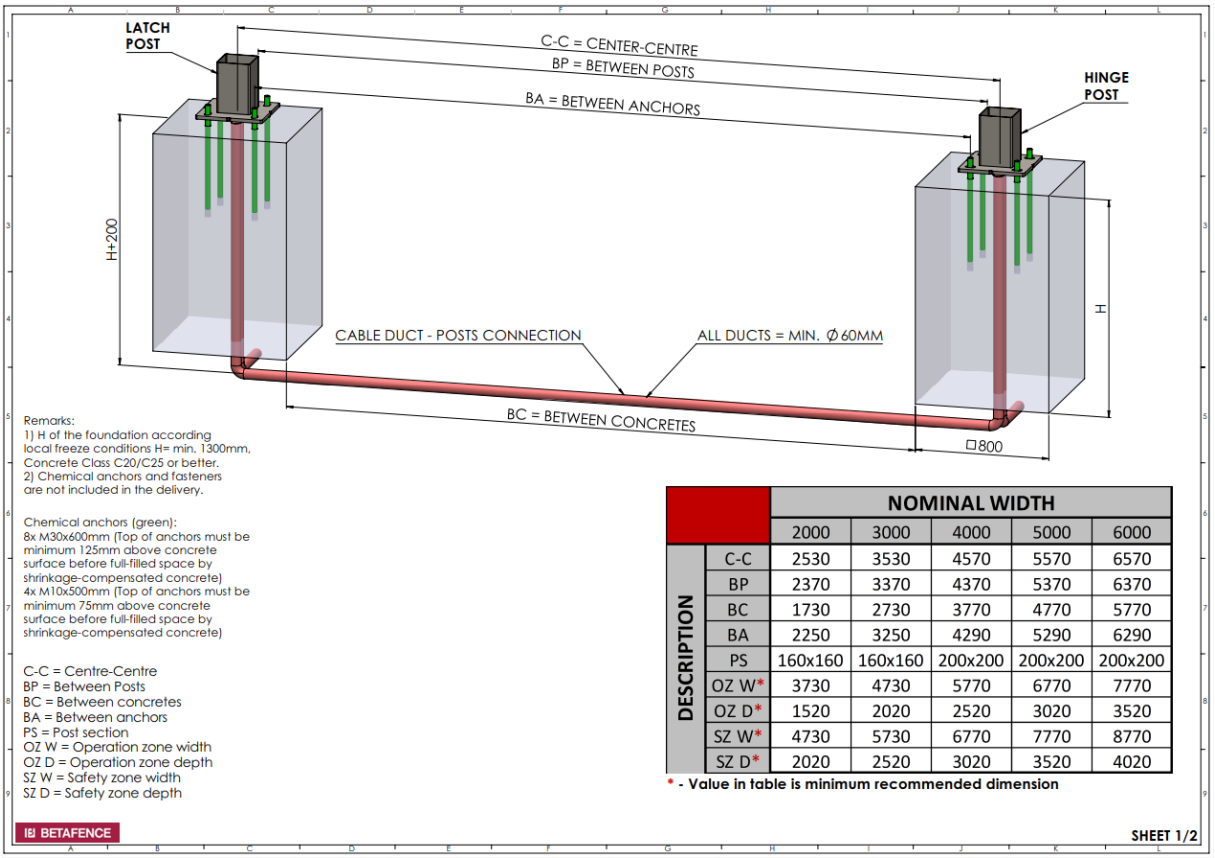

DESCRIPTION	NOMINAL WIDTH				
	2000	3000	4000	5000	6000
C-C	2530	3530	4570	5570	6570
BP	2370	3370	4370	5370	6370
BC	1730	2730	3770	4770	5770
BA	2250	3250	4290	5290	6290
PS	160x160	160x160	200x200	200x200	200x200
OZ W*	3730	4730	5770	6770	7770
OZ D*	1520	2020	2520	3020	3520
SZ W*	4730	5730	6770	7770	8770
SZ D*	2020	2520	3020	3520	4020

* - Value in table is minimum recommended dimension

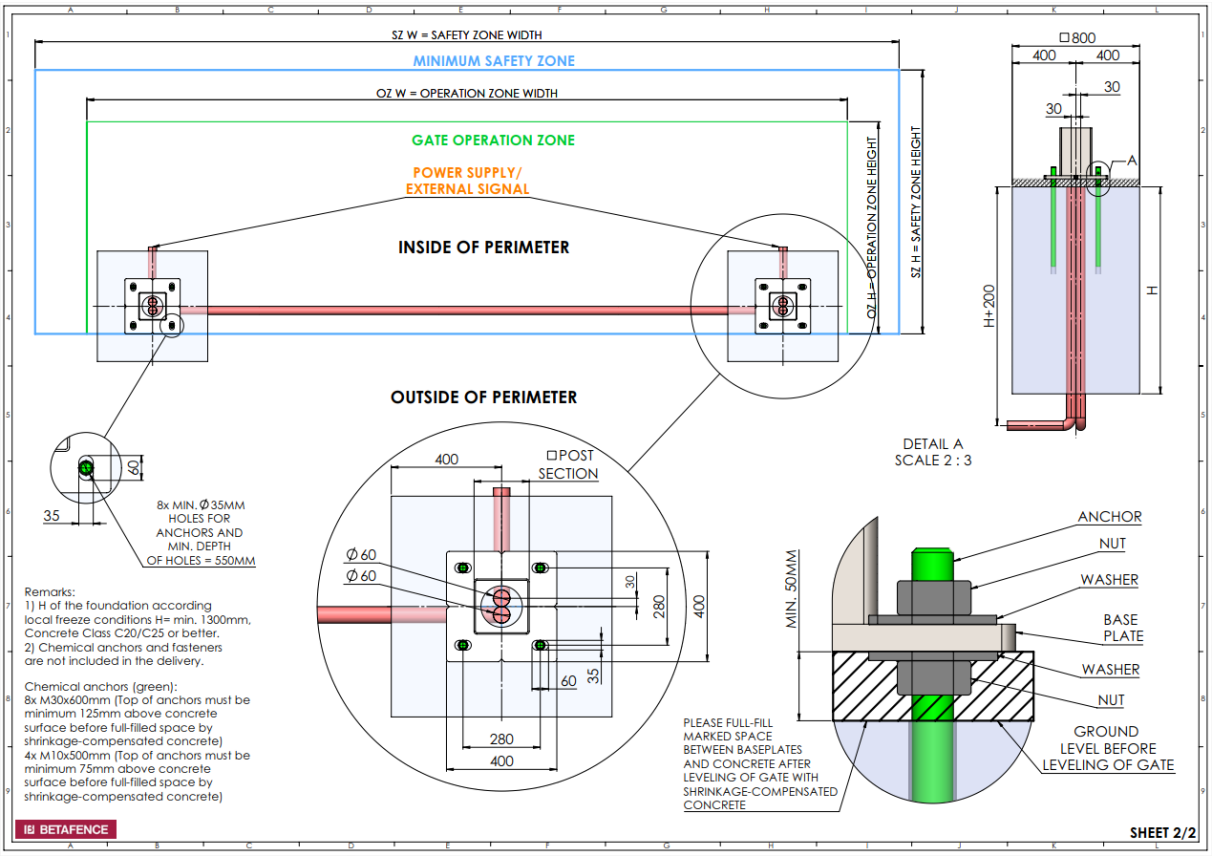

Les informations et les données renseignées sont propres au produit décrit. Des modifications techniques sont toutefois possibles sans notification préalable.

Fière d'être une marque PRÆSIDIAD, Betafence fait partie d'un réseau mondial, œuvrant aux côtés de Guardiar et Hesco en tant que leader des systèmes et des solutions de sécurité périmétrique. Pour plus d'informations, veuillez consulter le site Web praesidiad.com.

4.3. Barres d'armature des blocs de béton

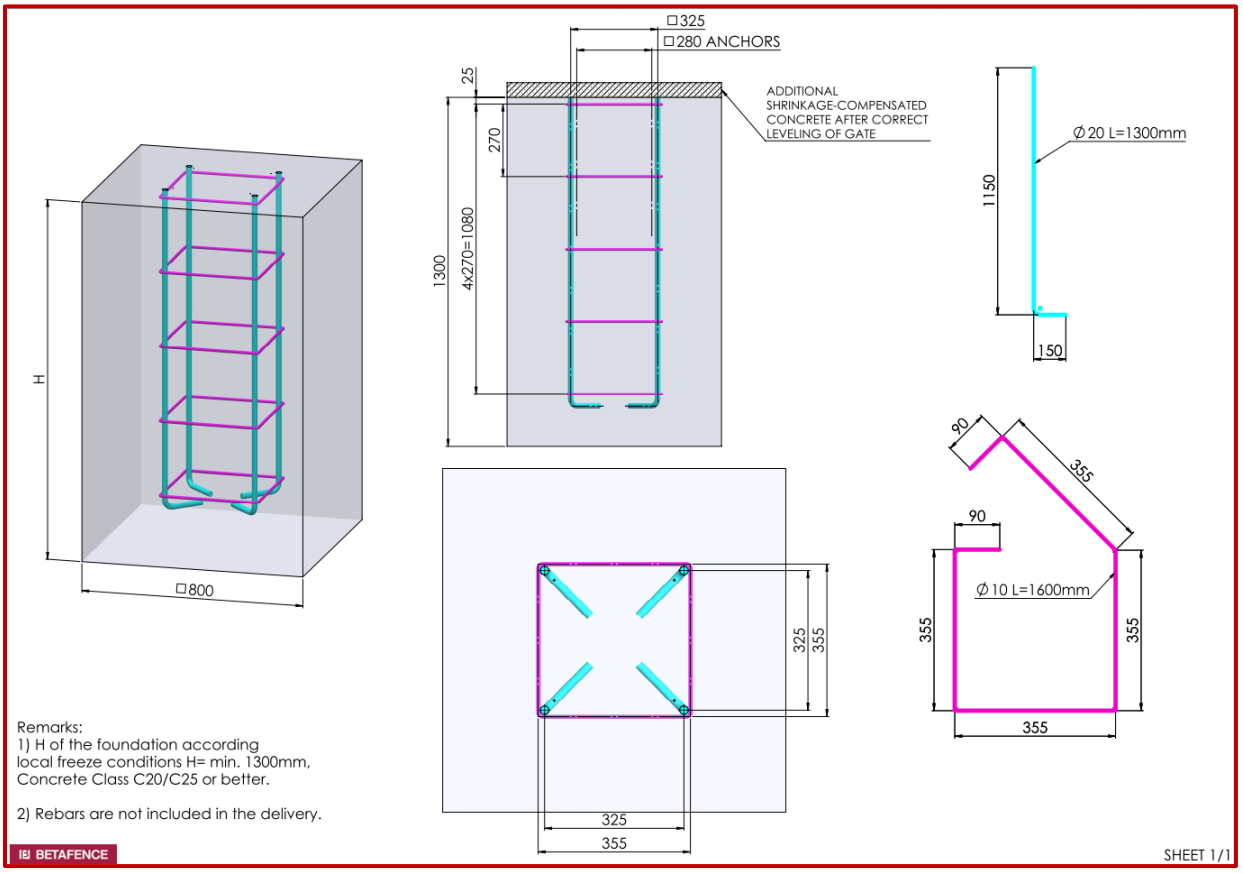

Les informations et les données renseignées sont propres au produit décrit. Des modifications techniques sont toutefois possibles sans notification préalable.

Fière d'être une marque PRÆSIDIAD, Betafence fait partie d'un réseau mondial, œuvrant aux côtés de Guardiar et Hesco en tant que leader des systèmes et des solutions de sécurité périmétrique. Pour plus d'informations, veuillez consulter le site Web praesidiad.com.

4.4. Niveaux minimaux de protection de la bande palpeuse principale

A : Mode de fonctionnement par commande « Hold-to-run » (action maintenue) ;

B : Mode de fonctionnement par commande « Hold-to-run » (action maintenue) avec un actionneur manuel équipé d'un interrupteur à clé ou similaire ;

C : Limitation des forces ;

D : Un dispositif détectant la présence d'une personne ou d'obstacles au sol d'un côté du portail ;

E : Dispositif de détection de présence d'une personne, conçu et installé afin qu'elle ne puisse être touchée par un vantail en mouvement.

Type d'activation du portail	**Types d'utilisation**	
	Utilisateurs formés (public non susceptible d'être présent) Type 1	Utilisateurs formés (public susceptible d'être présent) Type 2
Mode de fonctionnement par commande « Hold-to-run » (action maintenue)	A	B
Activation par impulsion en vue du portail	C ou E	C ou E
Activation par impulsion hors de vue du portail	C ou E	C et D, ou E
Commande automatique	C et D, ou E	C et D, ou E

Toutes les réglementations concernant les exigences de sécurité doivent être validées sur site d'installation spécifique conformément à la norme 12453: 2017 [E]

Les informations et les données renseignées sont propres au produit décrit. Des modifications techniques sont toutefois possibles sans notification préalable.

Fière d'être une marque PRÆSIDIAD, Betafence fait partie d'un réseau mondial, œuvrant aux côtés de Guardiar et Hesco en tant que leader des systèmes et des solutions de sécurité périmétrique. Pour plus d'informations, veuillez consulter le site Web praesidiad.com.

4.5. Espace autour du portail

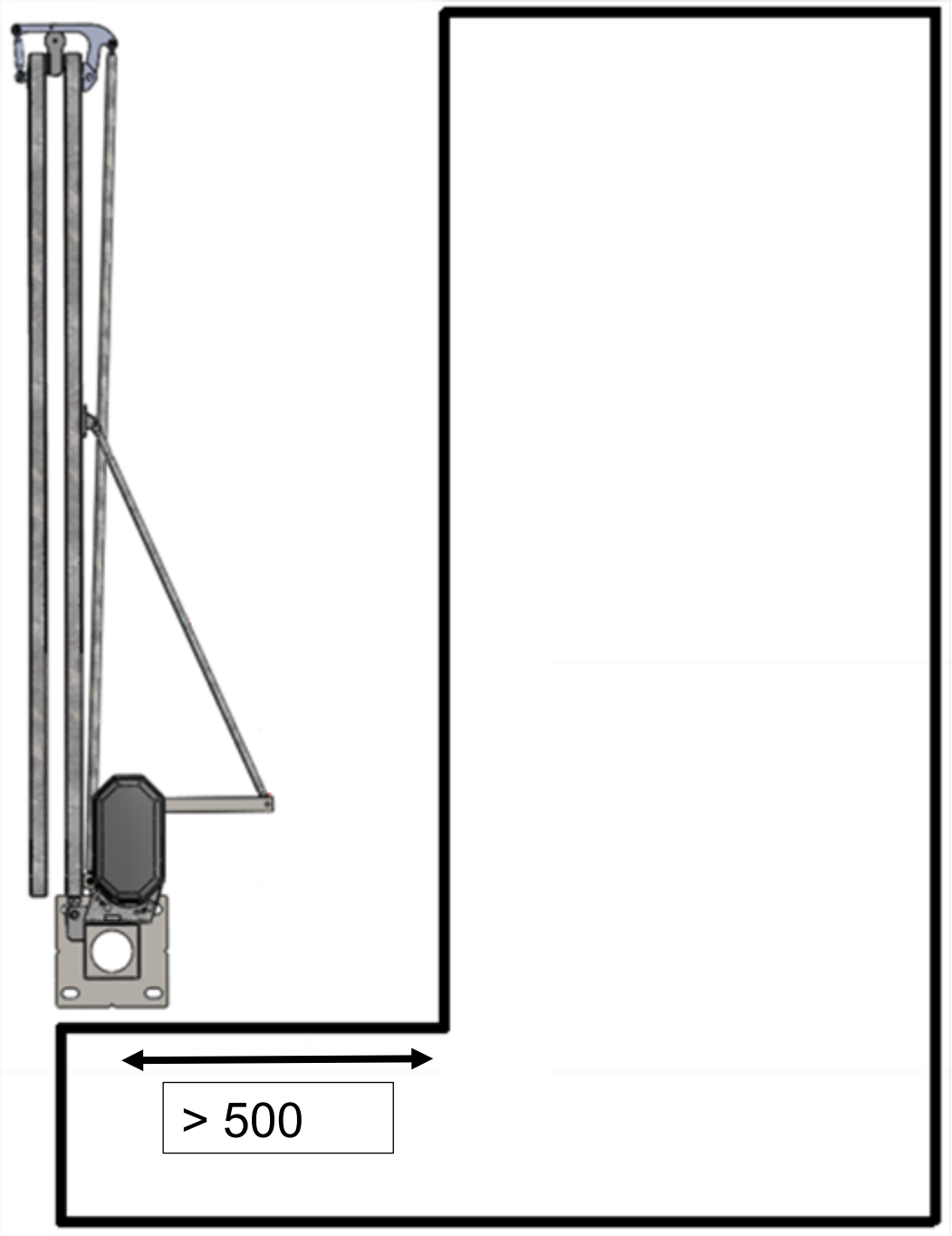

Les informations et les données renseignées sont propres au produit décrit. Des modifications techniques sont toutefois possibles sans notification préalable.

Fière d'être une marque PRÆSIDIAD, Betafence fait partie d'un réseau mondial, œuvrant aux côtés de Guardiar et Hesco en tant que leader des systèmes et des solutions de sécurité périmétrique. Pour plus d'informations, veuillez consulter le site Web praesidiad.com.

5. Préparatifs avant l'installation du portail

5.1. Exigences de fixation

- Ancrages chimiques M30 x min. 600 mm pour les poteaux avec rondelles de type « Fender » (profondeur d'ancrage minimum 475 mm et minimum 125 mm au-dessus du niveau du sol fini).
- Ancrages chimiques M10 x min. 500 mm pour les V de réception au sol (profondeur d'ancrage minimale de 425 mm et minimum de 75 mm au-dessus du niveau du sol fini).
- Pour le montage et la fixation de :
  - Poteau (8 ancrages - M30)
  - V de réception au sol (4 ancrages - M10)

AVERTISSEMENT !

N'UTILISEZ PAS D'ANCRAGES MÉCANIQUES, CAR ILS NE CONVIENNENT PAS À CETTE APPLICATION !

La distance maximale entre le béton et la plaque de base du poteau ne doit pas excéder 50 mm. Sinon, la stabilité est réduite.
(Pendant la période de garantie, si l'utilisateur signale que « le portail ne bouge pas en souplesse » et que la position constatée du portail s'avère incorrecte suite au non-respect de cette règle, la réclamation ne sera pas acceptée).

5.2. Installation des ancrages au sol

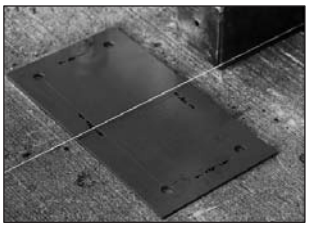

1) Posez un tendeur passant par l'axe central des fondations pour indiquer la position exacte où le portail doit être installé. Celui-ci intègre les poteaux et le V de réception au sol.

2) Positionnez les gabarits pour les poteaux. En utilisant le tendeur comme guide, alignez les repères centraux des gabarits, assurez-vous que les distances entre les gabarits sont respectées comme indiqué dans les plans de fondation fournis avec le bon de commande.

3) Marquez la position des trous avec un foret à béton de petit diamètre. Cela facilitera le centrage du foret final au diamètre requis.

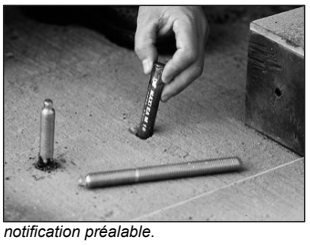

4) Percez les trous correspondants pour la fixation des ancrages chimiques selon les instructions d'installation du fournisseur. Les trous percés doivent être verticaux.

5) Éliminez toute la poussière et toutes les petites

Les informations et les données renseignées sont propres au produit décrit. Des modifications techniques sont toutefois possibles sans notification préalable.

Fière d'être une marque PRÆSIDIAD, Betafence fait partie d'un réseau mondial, œuvrant aux côtés de Guardiar et Hesco en tant que leader des systèmes et des solutions de sécurité périmétrique. Pour plus d'informations, veuillez consulter le site Web praesidiad.com.

particules des trous à l'aide d'une brosse et d'une pompe à main. Cela assurera la parfaite adhérence entre la résine, l'ancrage au sol et les fondations en béton.

6) Placez les ancrages chimiques selon les instructions du fournisseur. Les temps de séchage de la résine doivent être respectés.

5.3. Préparation des niveaux d'installation

1) Vissez les écrous de réglage inférieurs sur leurs ancrages au sol à environ 50 mm au-dessus du béton et placez les rondelles 3D sur les écrous.

2) À l'aide d'un niveau à bulle (voir photo), ajustez la hauteur des 4 écrous pour qu'ils soient horizontaux les uns par rapport aux autres.

3) Les écrous de chaque position de montage doivent être parfaitement horizontaux et par rapport les uns aux autres, de manière à ce que les positions horizontale et verticale des principaux éléments de support du portail soient correctement alignées avant d'abaisser le portail sur les ancrages.

6. Installation du portail sur les ancrages au sol

Important :

Assurez-vous que vos câbles électriques ont été passés à travers les passe-câbles tubulaires prévus dans le béton. Cela permet une installation plus facile des câbles dans le portique de guidage principal.
Les câbles doivent ressortir d'au moins 2000 mm au-dessus du béton.

Une fois cela établi, l'installation du portail peut commencer.

1) Le portail est positionné comme une unité complète avec l'ensemble de poteaux de charnière sur leurs ancrages au sol correspondants.

2) Ordre chronologique des actions :

    1) Enlevez l'emballage du portail.

    2) Positionnez le portail avec les poteaux au-dessus des ancrages au sol à environ 500 mm au-dessus du sol.

    3) Ouvrez la porte d'accès du coffret électrique du portique de guidage.
    4) Identifiez les câbles qui vont au portique de guidage (photocellules,

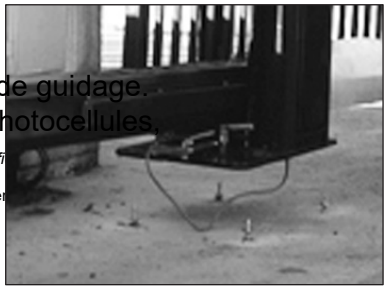

Les informations et les données renseignées sont propres au produit décrit. Des modifications techniques sont toutefois possibles sans notifi

Fière d'être une marque PRÆSIDIAD, Betafence fait partie d'un réseau mondial, œuvrant aux côtés de Guardiar et Hesco en tant que leader
solutions de sécurité périmétrique. Pour plus d'informations, veuillez consulter le site Web praesidiad.com.

etc.).

5) Tirez ces câbles à travers le passe-câbles tubulaire jusqu'au second poteau.

6) Faites passer les extrémités exposées de l'alimentation électrique et des autres câbles à travers le trou de la plaque de base du poteau jusqu'au boîtier de raccordement.

7) Coupez les sangles qui maintiennent les sections des vantaux.

8) Abaissez à présent le portail jusqu'à ce que les poteaux reposent sur les rondelles des ancrages au sol. Montez une rondelle et un écrou sur chaque ancrage au sol. Serrez légèrement les écrous pour une fixation temporaire.

ATTENTION !
Assurez-vous que les câbles et les fils ne sont pas écrasés entre les surfaces lors de l'abaissement et du positionnement du portail sur les ancrages au sol.

7. Installation du support des V de réception au sol sur les ancrages au sol

1) Enlevez le support des V de réception au sol hors du vantail du portail et suspendez-le au-dessus de ses ancrages au sol.

2) Positionnez le support des V de réception au sol sur les ancrages au sol et installez les rondelles supérieures avec les écrous. Serrez légèrement les écrous pour une fixation provisoire.

8. Alignement et mise à niveau du portail

1) Les poteaux doivent être placés verticalement en position **fermée**. La position verticale s'ajuste sur les 4 tiges filetées M30 fixées dans la fondation.

Remarques :
Il est très important après le raccordement, le démarrage et la pose du portail d'obturer avec du béton à retrait compensé l'espace sous la plaque des poteaux et du support des V de réception au sol

Les informations et les données renseignées sont propres au produit décrit. Des modifications techniques sont toutefois possibles sans notification préalable.

Fière d'être une marque PRÆSIDIAD, Betafence fait partie d'un réseau mondial, œuvrant aux côtés de Guardiar et Hesco en tant que leader des systèmes et des solutions de sécurité périmétrique. Pour plus d'informations, veuillez consulter le site Web praesidiad.com.

2) Mettez le portail en mode Manuel (désengagé), dévissez la goupille en T.
Le cadenas n'est pas fourni par Betafence !

Pour aligner les vantaux horizontalement, ajustez les charnières sur les poteaux.
Vous pouvez utiliser les charnières supérieures, centrales et inférieures.

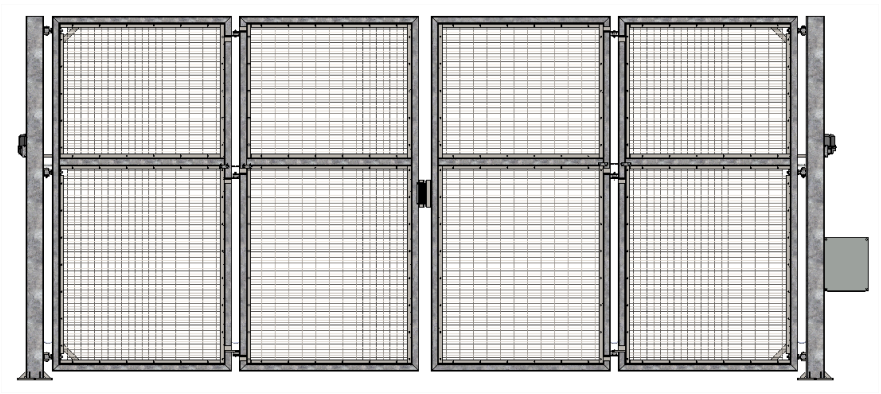

Les informations et les données renseignées sont propres au produit décrit. Des modifications techniques sont toutefois possibles sans notification préalable.

Fière d'être une marque PRÆSIDIAD, Betafence fait partie d'un réseau mondial, œuvrant aux côtés de Guardiar et Hesco en tant que leader des systèmes et des solutions de sécurité périmétrique. Pour plus d'informations, veuillez consulter le site Web praesidiad.com.

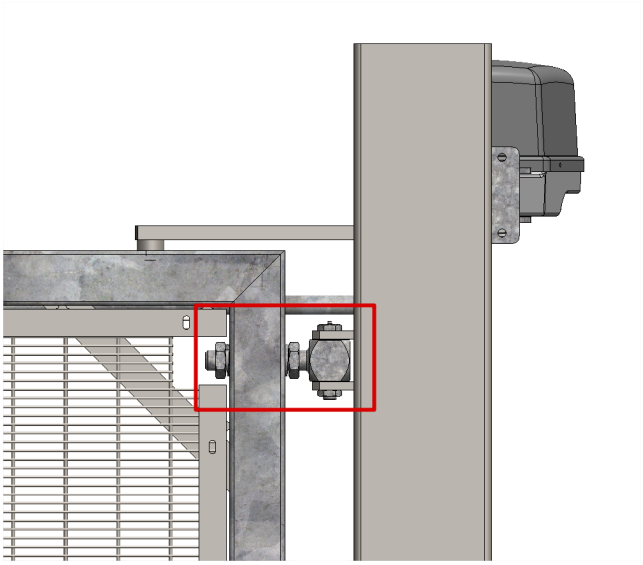

3) Alignez les plaques de base des poteaux en ligne droite :

4) Les portails avec un passage libre supérieur à 6000 mm ou une hauteur supérieure à 2400 mm disposent d'un support de V de réception au sol pour soutenir le portail en position fermée (obligatoire par la certification CE).

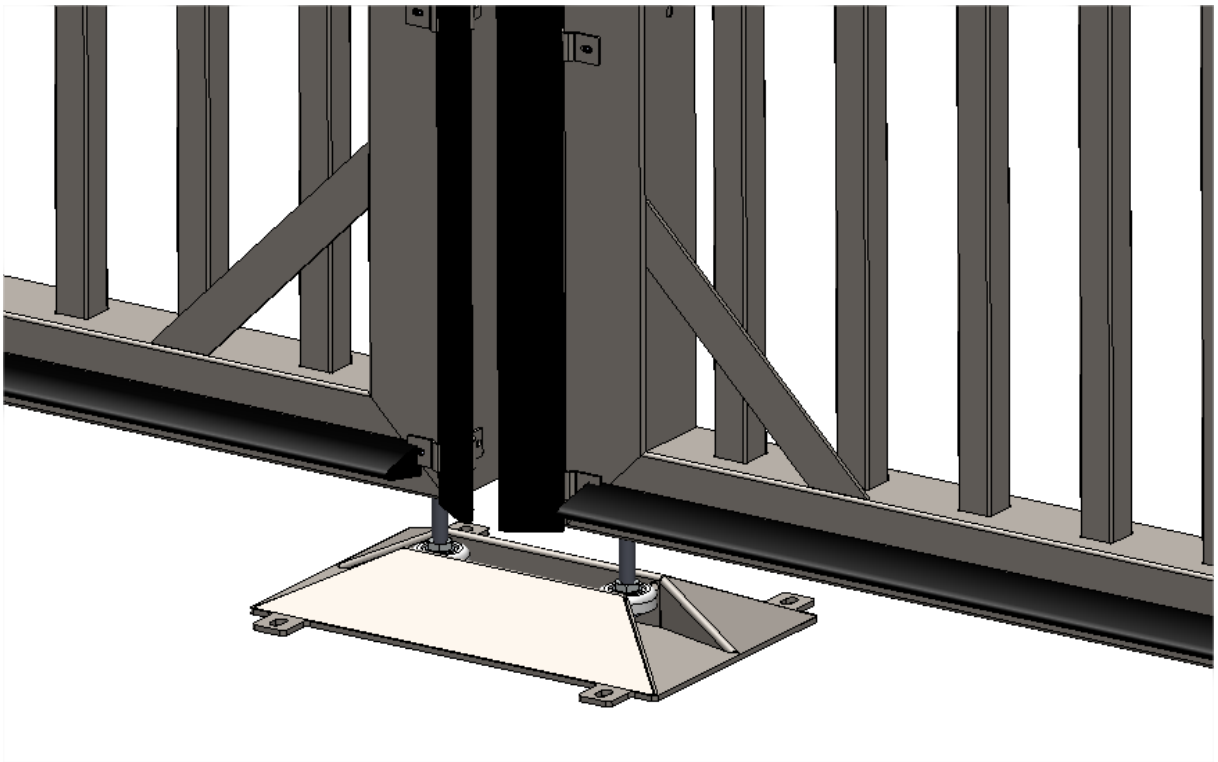

Les informations et les données renseignées sont propres au produit décrit. Des modifications techniques sont toutefois possibles sans notification préalable.

Fière d'être une marque PRÆSIDIAD, Betafence fait partie d'un réseau mondial, œuvrant aux côtés de Guardiar et Hesco en tant que leader des systèmes et des solutions de sécurité périmétrique. Pour plus d'informations, veuillez consulter le site Web praesidiad.com.

5) Les portails avec ou sans V de réception au sol sont alignés différemment. Si vous avez un portail sans V de réception au sol, veuillez passer à l'étape 8.

Pour les portails avec V de réception au sol, le portail n'est pas installé en ligne droite (voir photo ci-dessous).

Les vantaux portant le numéro 1 doivent être alignés, les vantaux portant le numéro 2 doivent être ajustés vers l'extérieur afin qu'ils entrent en souplesse dans le V de réception au sol.

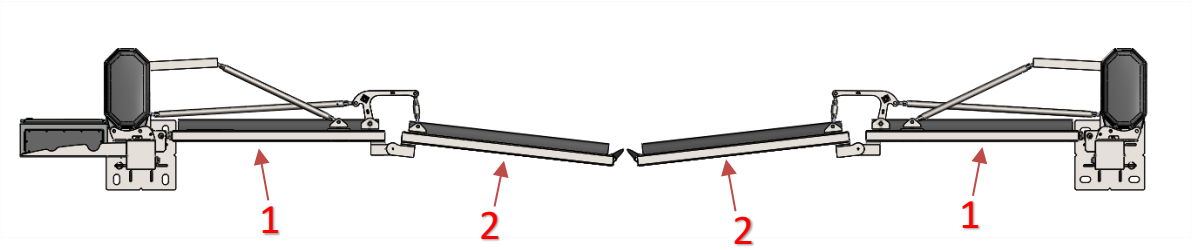

6) Installez le V de réception au sol au sol selon le plan de fondation (4.1).

7) Si nécessaire, ajustez les 2 vantaux simultanément. Tournez les tiges de réglage 1 et 2 pour modifier l'angle des vantaux. Les vantaux doivent être ajustés afin que le galet présent sur le vantail entre en souplesse dans le V de réception.

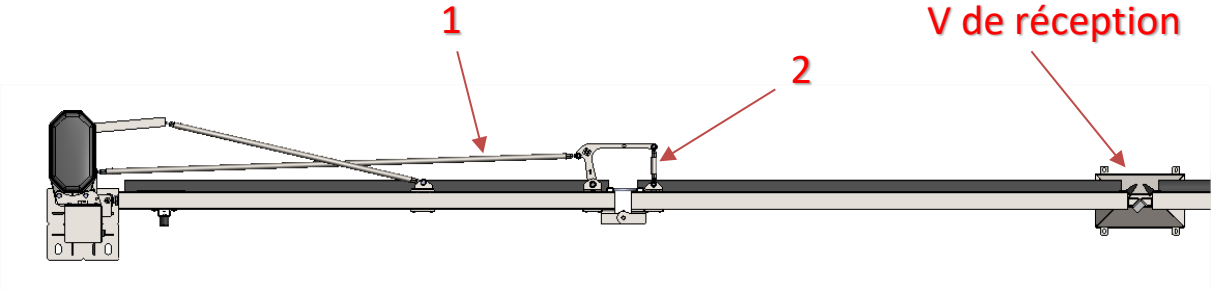

8) Pour les portails sans V de réception au sol, il suffit d'installer les plaques de base et les vantaux en ligne droite.

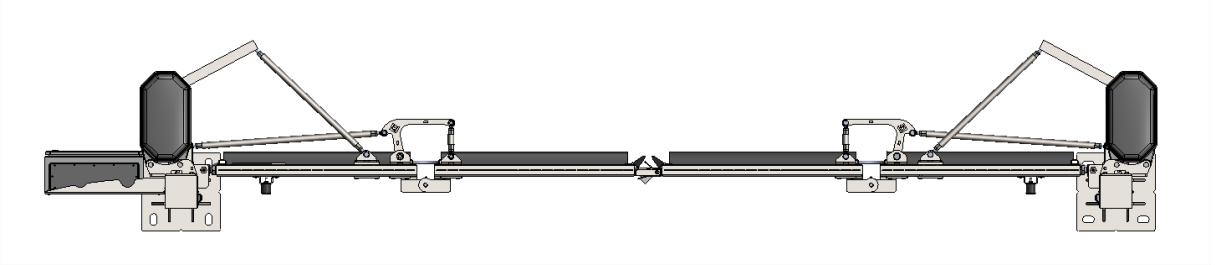

9) Vérifiez manuellement si le portail se déplace librement sur toute l'envergure du vantail lors de l'ouverture et de la fermeture. Vérifiez lentement, car les ajustements ne sont pas encore tous effectués.

10) Après avoir ajusté complètement le portail, serrez tous les écrous d'ancrage au

Les informations et les données renseignées sont propres au produit décrit. Des modifications techniques sont toutefois possibles sans notification préalable.

Fière d'être une marque PRÆSIDIAD, Betafence fait partie d'un réseau mondial, œuvrant aux côtés de Guardiar et Hesco en tant que leader des systèmes et des solutions de sécurité périmétrique. Pour plus d'informations, veuillez consulter le site Web praesidiad.com.

sol. Puis, coupez les longueurs des boulons d'ancrage au sol à 5 mm au-dessus des écrous et peignez avec une peinture résistante à la corrosion (uniquement après avoir testé le fonctionnement du portail et avoir terminé l'installation).

11) Le réglage de l'angle du bras moteur en position **fermée** s'effectue en modifiant les paramètres :

Moteur 1 : L113
Moteur 2 : L123

L'augmentation de ces paramètres déplace le bras à l'intérieur de la propriété et le diminue vers l'extérieur.
Une tige de réglage peut être utilisée pour affiner l'ajustement. Dévissez les contre-écrous et ajustez la position avec toute la tige, serrez les contre-écrous à l'extrémité.

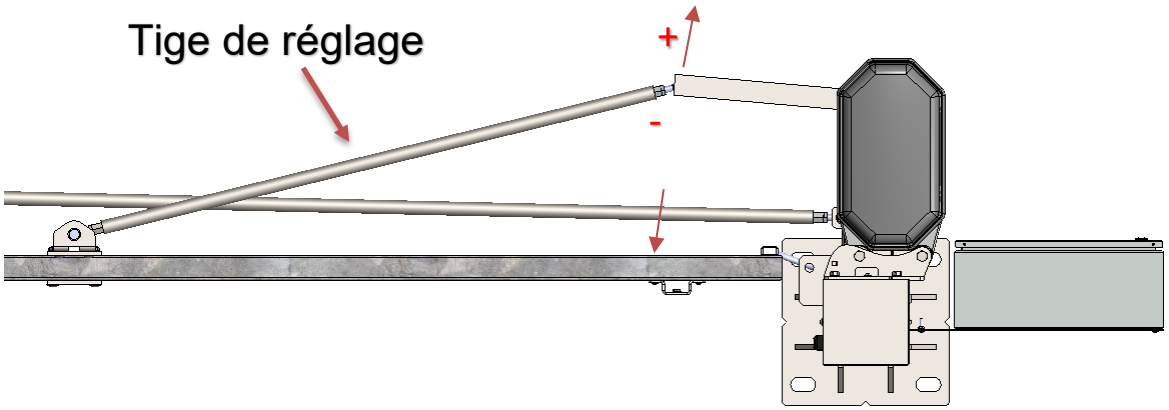

Les informations et les données renseignées sont propres au produit décrit. Des modifications techniques sont toutefois possibles sans notification préalable.

Fière d'être une marque PRÆSIDIAD, Betafence fait partie d'un réseau mondial, œuvrant aux côtés de Guardiar et Hesco en tant que leader des systèmes et des solutions de sécurité périmétrique. Pour plus d'informations, veuillez consulter le site Web praesidiad.com.

12) Le réglage de l'angle du bras moteur en position ouverte s'effectue en modifiant les paramètres :
Moteur 1 : L112
Moteur 2 : L122

L'augmentation de ces paramètres déplace le bras à l'extérieur de la propriété et le diminue vers l'intérieur.

Une tige de réglage peut être utilisée pour affiner l'ajustement. Dévissez les contre-écrous et ajustez la position avec toute la tige, serrez les contre-écrous à l'extrémité.

Les informations et les données renseignées sont propres au produit décrit. Des modifications techniques sont toutefois possibles sans notification préalable.

Fière d'être une marque PRÆSIDIAD, Betafence fait partie d'un réseau mondial, œuvrant aux côtés de Guardiar et Hesco en tant que leader des systèmes et des solutions de sécurité périmétrique. Pour plus d'informations, veuillez consulter le site Web praesidiad.com.

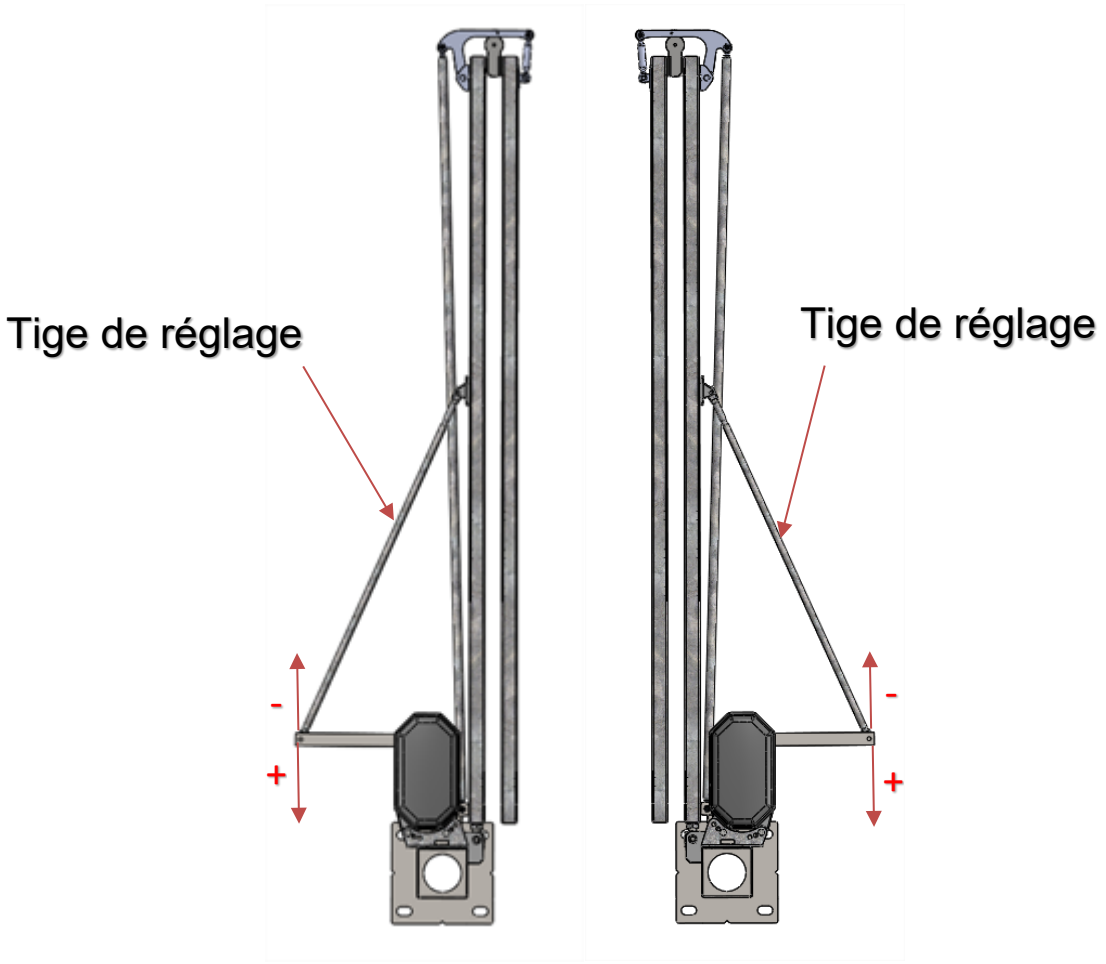

9. Équipement du coffret électrique

Les informations et les données renseignées sont propres au produit décrit. Des modifications techniques sont toutefois possibles sans notification préalable.

Fière d'être une marque PRÆSIDIAD, Betafence fait partie d'un réseau mondial, œuvrant aux côtés de Guardiar et Hesco en tant que leader des systèmes et des solutions de sécurité périmétrique. Pour plus d'informations, veuillez consulter le site Web praesidiad.com.

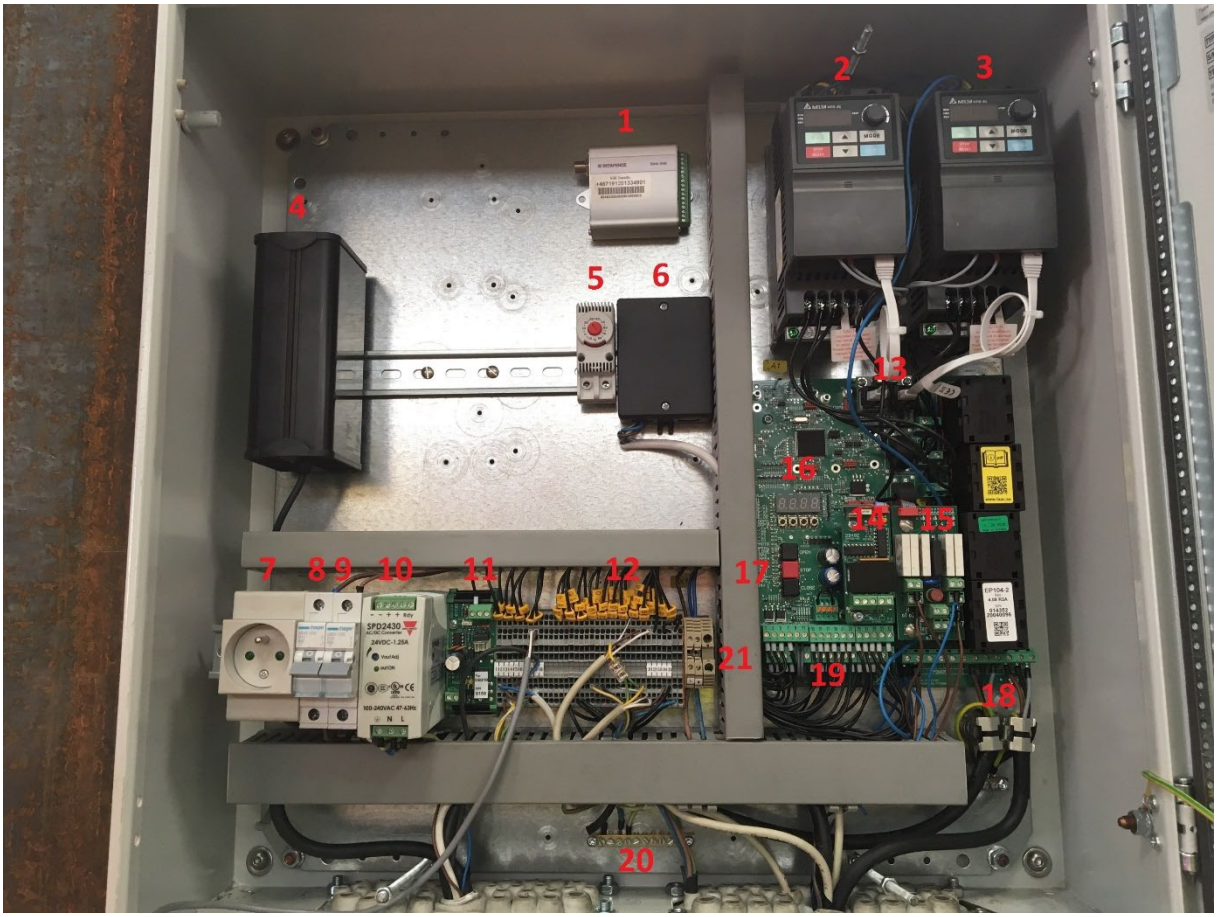

1) Module GSM,
2) Convertisseur de fréquence moteur 1,
3) Convertisseur de fréquence moteur 2,
4) Élément chauffant,
5) Thermostat pour élément chauffant,
6) Récepteur de télécommande,
7) Prise,
8) Fusible de prise,
9) Fusible principal,
10) Transformateur 230 V ->24 V,
11) DB310, module de verrouillage magnétique,
12) Ponts de couplage,
13) DB409, module convertisseur de fréquence,
14) DB402, module détecteur de boucle,
15) DB407, carte de sortie,
16) EP104 pour écran et indicateurs,
17) Boutons de commande (ouvrir, arrêt, fermer),
18) Bornier pour moteurs 1 et 2,
19) Bornier pour courant faible,
20) Borne de terre,
21) Alimentation électrique,

10. Alimentation électrique

1) La source d'alimentation électrique doit être de 230V CA. Connectez le câble

Les informations et les données renseignées sont propres au produit décrit. Des modifications techniques sont toutefois possibles sans notification préalable.

Fière d'être une marque PRÆSIDIAD, Betafence fait partie d'un réseau mondial, œuvrant aux côtés de Guardiar et Hesco en tant que leader des systèmes et des solutions de sécurité périmétrique. Pour plus d'informations, veuillez consulter le site Web praesidiad.com.

d'alimentation électrique aux connecteurs de l'interrupteur principal. Il y a trois connecteurs prévus pour le branchement de l'alimentation électrique. Le câble allant de la carte mère principale au portail doit être sécurisé conformément aux dernières réglementations en matière d'installation électrique.
Utilisez un solide câble basse tension ayant une section conforme au tableau ci-dessous. (Par exemple : NYJZ 3 x 2,5 mm² selon VDE0276 partie 603, VDE 0271 et IEC 52)

	Section (mm²)	Distance maximale (m)
2) S	2.5	300
c h	4	600
é m	6	900

a de raccordement de l'alimentation électrique et de la prise :

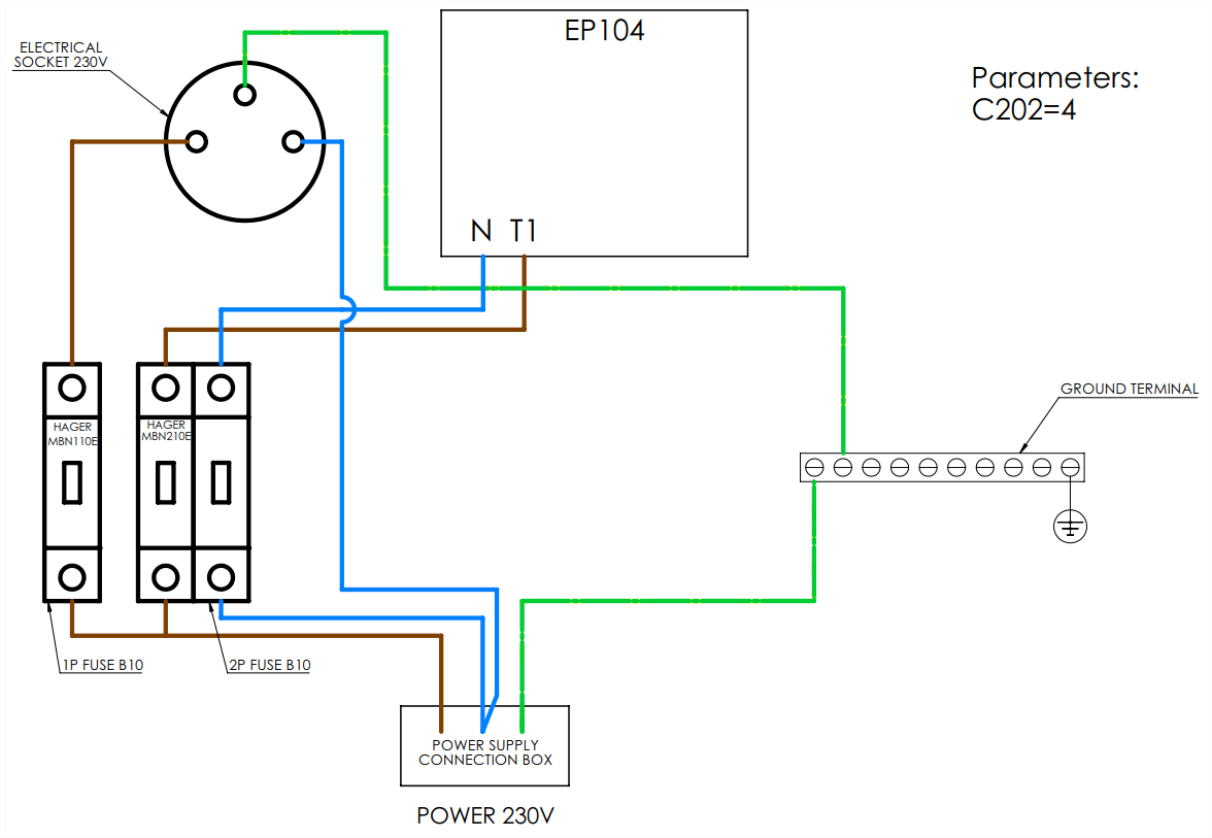

3) Allumez le courant en tournant l'interrupteur principal sur « ON ».

Les informations et les données renseignées sont propres au produit décrit. Des mo ossibles sans notification préalable.

Fière d'être une marque PRÆSIDIAD, Betafence fait partie d'un réseau mondial, œ en tant que leader des systèmes et des solutions de sécurité périmétrique. Pour plus d'informations, veuillez consulter le sit

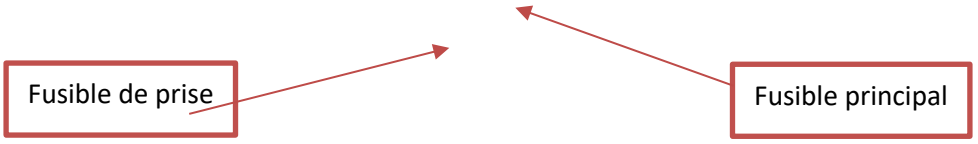

AVERTISSEMENT :

LES CALCULS DU DIAMÈTRE DU CÂBLE SONT BASÉS SUR NOTRE PORTAIL AYANT TOUS NOS ACCESSOIRES POSSIBLES. SI VOUS Y CONNECTEZ PLUS DE CONSOMMATEURS, IL FAUDRA PEUT-ÊTRE UTILISER UNE SECTION TRANSVERSALE PLUS GRANDE.

11. Raccordement entre les poteaux

Le portail est préassemblé, il vous suffit de raccorder les fils entre les poteaux. Les fils sont

Les informations et les données renseignées sont propres au produit décrit. Des modifications techniques sont toutefois possibles sans notification préalable.

Fière d'être une marque PRÆSIDIAD, Betafence fait partie d'un réseau mondial, œuvrant aux côtés de Guardiar et Hesco en tant que leader des systèmes et des solutions de sécurité périmétrique. Pour plus d'informations, veuillez consulter le site Web praesidiad.com.

branchés dans les boîtiers situés dans les trous préparés à cet effet dans les poteaux 1 et 2. Les câbles doivent être acheminés à travers le conduit présent dans la fondation.

11.1. Schéma de raccordement des boîtiers entre poteaux

Les câbles ont tous été préparés à la longueur requise.

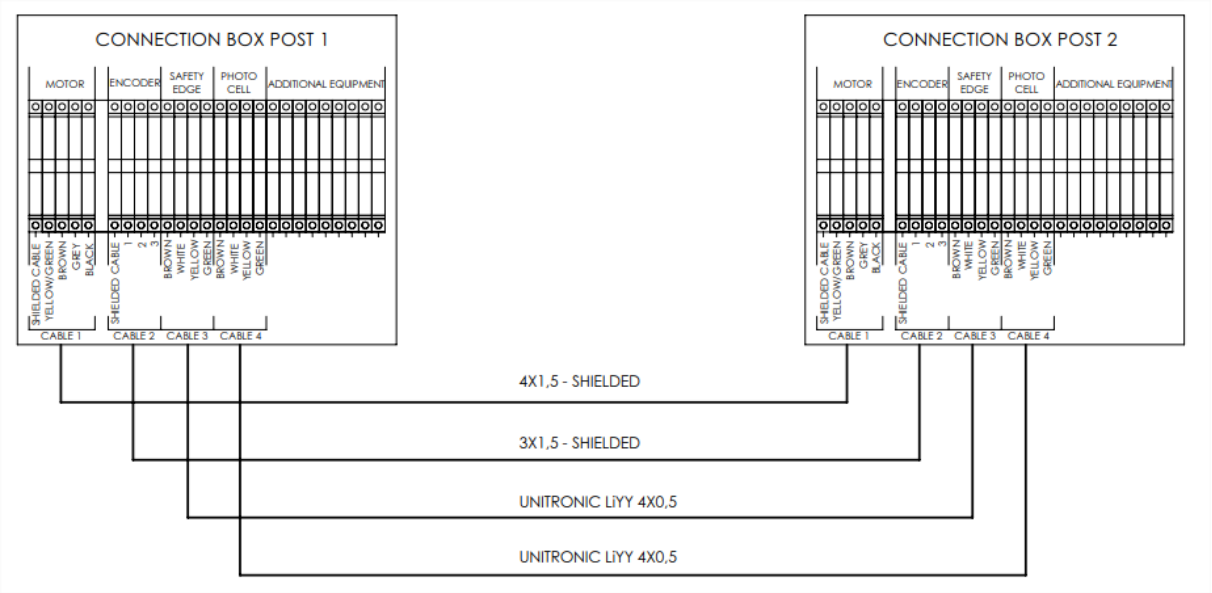

Les informations et les données renseignées sont propres au produit décrit. Des modifications techniques sont toutefois possibles sans notification préalable.

Fière d'être une marque PRÆSIDIAD, Betafence fait partie d'un réseau mondial, œuvrant aux côtés de Guardiar et Hesco en tant que leader des systèmes et des solutions de sécurité périmétrique. Pour plus d'informations, veuillez consulter le site Web praesidiad.com.

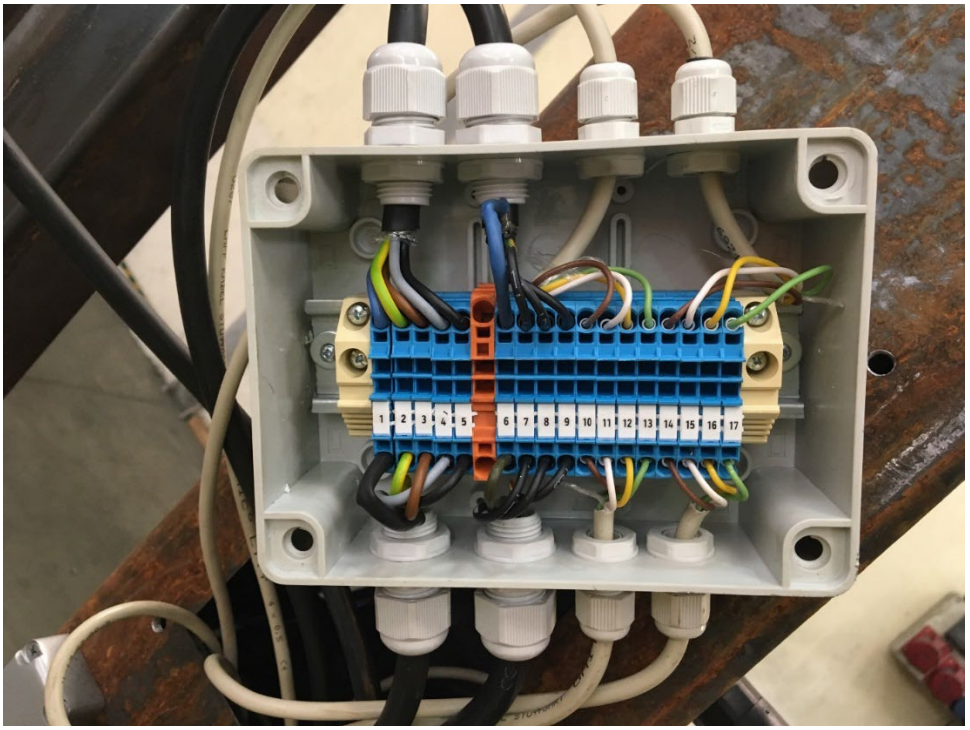

Un autocollant avec le schéma de raccordement est apposé sur la boîte de jonction :

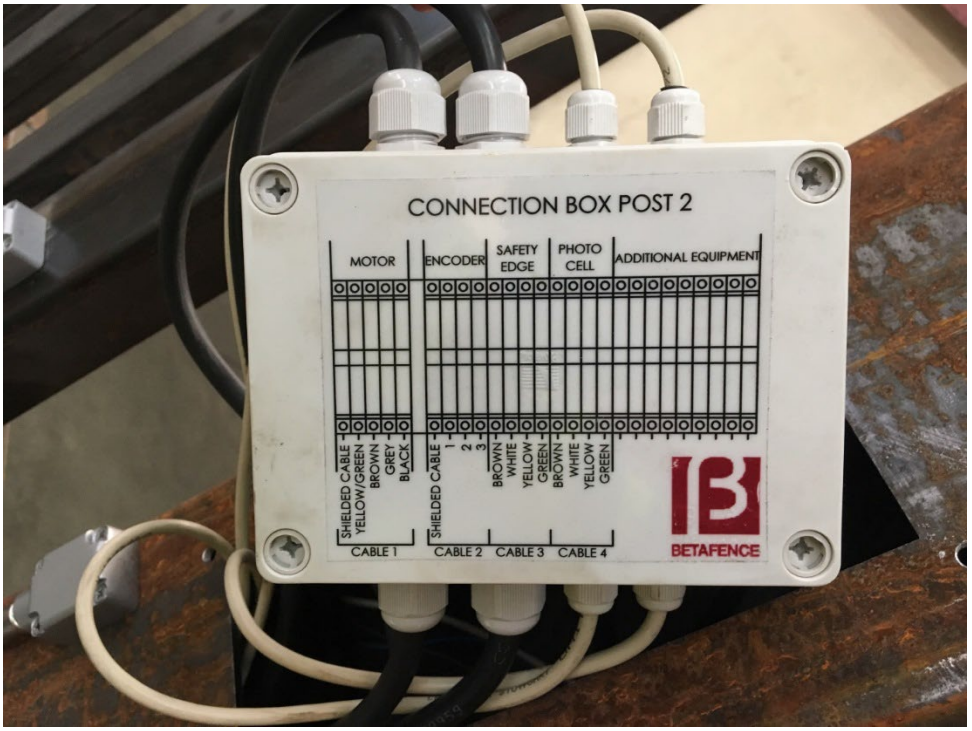

Les boîtes de jonction 1 et 2 sont identiques, le raccordement est également le même.

Les informations et les données renseignées sont propres au produit décrit. Des modifications techniques sont toutefois possibles sans notification préalable.

Fière d'être une marque PRÆSIDIAD, Betafence fait partie d'un réseau mondial, œuvrant aux côtés de Guardiar et Hesco en tant que leader des systèmes et des solutions de sécurité périmétrique. Pour plus d'informations, veuillez consulter le site Web praesidiad.com.

12. Ajustement et test des équipements de sécurité

12.1. Bandes palpeuses

Le schéma de câblage des bandes palpeuses est présenté ci-dessous :

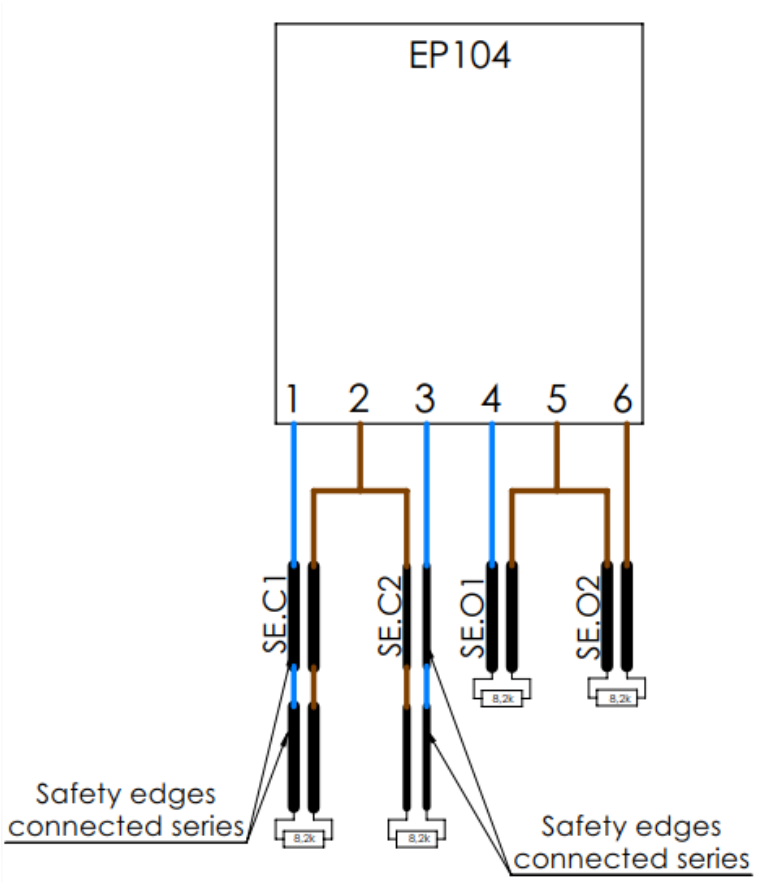

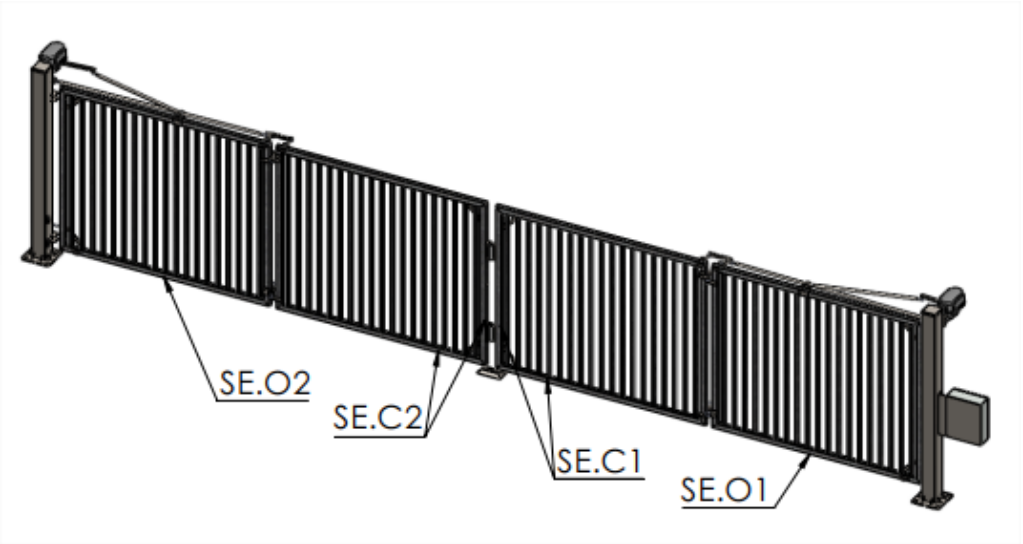

Vérifiez si les bandes palpeuses fonctionnent toutes. Les bandes palpeuses SE.O1 et SE.O2 sont branchées à l'ouverture, les bandes palpeuses SE.C1 et SE.C2 sont branchées à la fermeture.

Les informations et les données renseignées sont propres au produit décrit. Des modifications techniques sont toutefois possibles sans notification préalable.

Fière d'être une marque PRÆSIDIAD, Betafence fait partie d'un réseau mondial, œuvrant aux côtés de Guardiar et Hesco en tant que leader des systèmes et des solutions de sécurité périmétrique. Pour plus d'informations, veuillez consulter le site Web praesidiad.com.

12.2. Photocellules

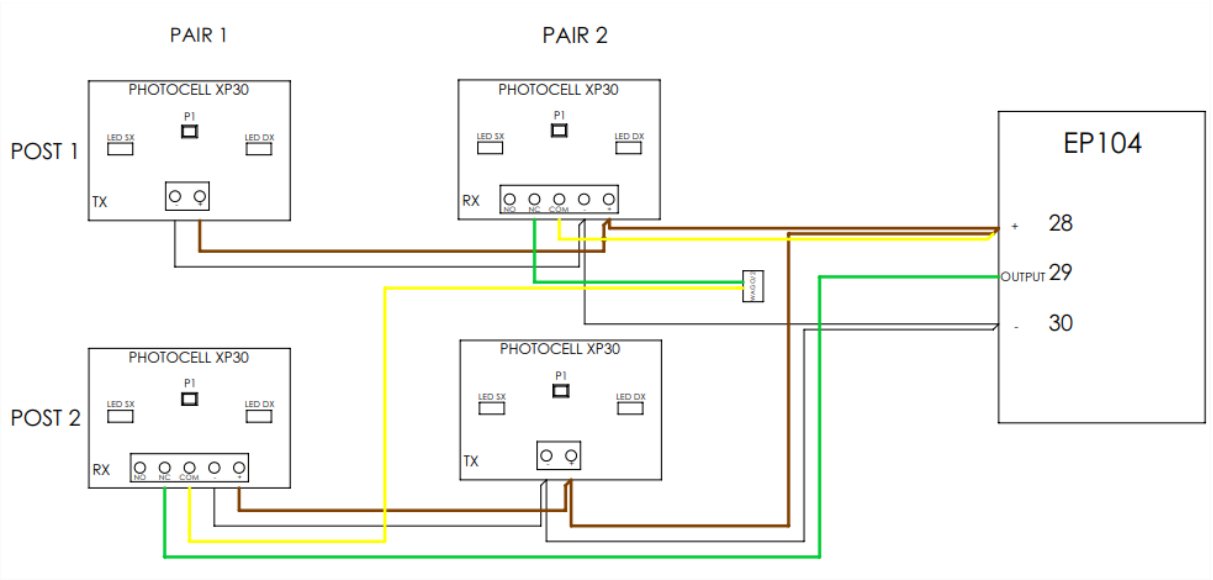

Les photocellules Rx sont branchées à l'alimentation (+, -), un contact au + et l'autre à l'entrée du contrôleur.
Les photocellules Tx sont branchées uniquement à l'alimentation électrique.
Chaque paire se compose d'un émetteur et d'un récepteur.
Vous pouvez programmer les photocellules pour qu'elles fonctionnent dans :

- Sens de fermeture
- Sens d'ouverture
- Dans les deux sens

Les photocellules fonctionnent par paires et doivent être alignées en conséquence.

Avant de poursuivre le processus de mise en service, vérifiez que les LED fonctionnent toutes correctement.
En cas de problème, consultez les instructions de raccordement et vérifiez les branchements.

Tant à l'ouverture qu'à la fermeture du portail, le portail s'arrête dès que l'on a franchi la ligne des photocellules.

12.3. Télécommandes

12.3.1 Programmation des télécommandes dans la carte mère

- Sur la radiocommande master SLH, appuyez simultanément et maintenez enfoncés les boutons-poussoirs P1 et P2.

- La LED de la radiocommande commence à clignoter (pendant environ 10 secondes).

- Relâchez les deux boutons-poussoirs.

Les informations et les données renseignées sont propres au produit décrit. Des modifications techniques sont toutefois possibles sans notification préalable.

Fière d'être une marque PRÆSIDIAD, Betafence fait partie d'un réseau mondial, œuvrant aux côtés de Guardiar et Hesco en tant que leader des systèmes et des solutions de sécurité périmétrique. Pour plus d'informations, veuillez consulter le site Web praesidiad.com.

- Appuyez pendant 1 seconde sur le bouton-poussoir du récepteur (Fig.1 réf. h) relatif au canal que vous souhaitez associer à la radiocommande.

- La LED correspondante sur le récepteur (Fig. 1 réf. g) commence à clignoter lentement pendant 5 secondes.

- Pendant ces 5 secondes, tandis que la LED de la radiocommande clignote encore, appuyez et maintenez enfoncé le bouton-poussoir souhaité de la radiocommande (la LED de la radiocommande s'allume en feu fixe).

- La LED présente sur la carte mère (Fig.1 réf. g) s'allume fixe pendant 1 seconde puis s'éteint, indiquant que la mémorisation a été effectuée.

- Relâchez le bouton-poussoir de la radiocommande.

- Appuyez rapidement deux fois de suite sur le bouton-poussoir de la radiocommande mémorisé.

Bouton-poussoir 1 de programmation (ouverture)

Bouton-poussoir 2 de programmation (fermeture)

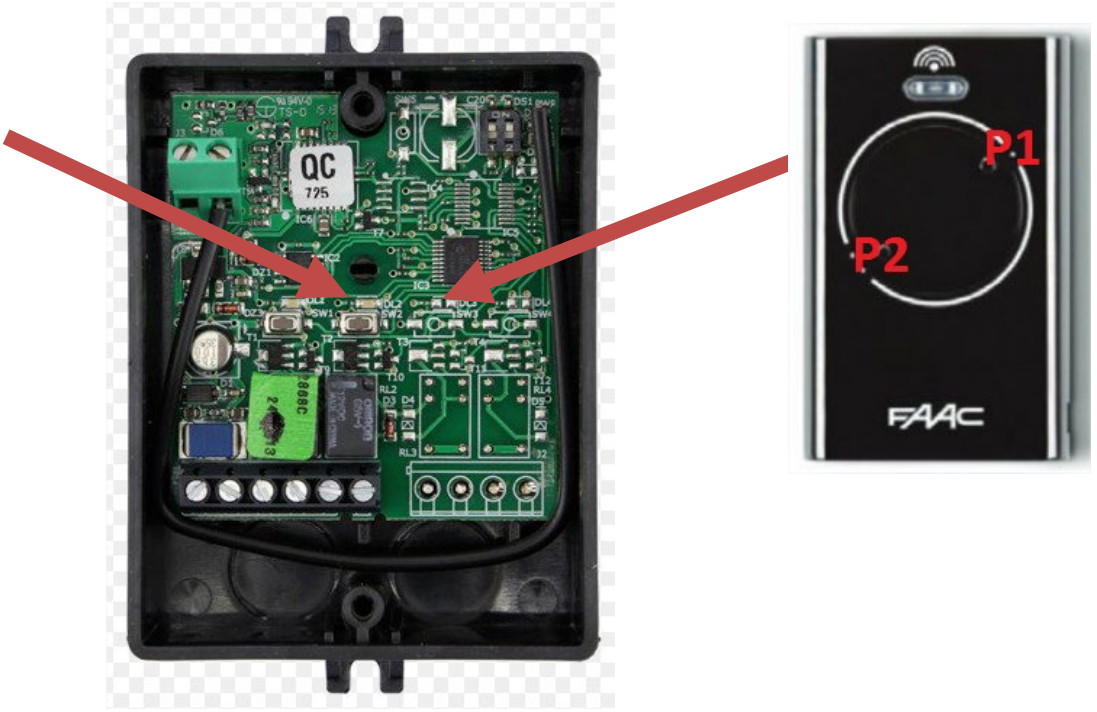

Les informations et les données renseignées sont propres au produit décrit. Des modifications techniques sont toutefois possibles sans notification préalable.

Fière d'être une marque PRÆSIDIAD, Betafence fait partie d'un réseau mondial, œuvrant aux côtés de Guardiar et Hesco en tant que leader des systèmes et des solutions de sécurité périmétrique. Pour plus d'informations, veuillez consulter le site Web praesidiad.com.

12.3.2 Paramètres de la télécommande

P100	**Canaux dans l'entrée 1 programmable**	
	0	Désactivé
	1	Activé
P160	**Fonction de commande**	
	0	Désactivé
	1	Ouvrir
	2	Fermer
	3	Arrêt
	4	Ouvrir/fermer
	5	Ouvrir/Arrêt/Fermer
P161	**Type de signal de commande lorsqu'il est activé**	
	0	Impulsion (mode Hod-to-run impossible)
	1	Signal tant que l'entrée est activée
P162	**Semi-fonctionnement**	
	1	Moteur 1
	2	Moteur 2
	3	Moteurs 1 et 2
P200	**Canaux dans l'entrée 1 programmable**	
	0	Désactivé
	1	Activé
P260	**Fonction de commande**	
	0	Désactivé
	1	Ouvrir
	2	Fermer
	3	Arrêt
	4	Ouvrir/fermer
	5	Ouvrir/Arrêt/Fermer
P261	**Type de signal de commande lorsqu'il est activé**	
	0	Impulsion (mode Hod-to-run impossible)
	1	Signal tant que l'entrée est activée
P262	**Semi-fonctionnement**	
	1	Moteur 1

Les informations et les données renseignées sont propres au produit décrit. Des modifications techniques sont toutefois possibles sans notification préalable.

Fière d'être une marque PRÆSIDIAD, Betafence fait partie d'un réseau mondial, œuvrant aux côtés de Guardiar et Hesco en tant que leader des systèmes et des solutions de sécurité périmétrique. Pour plus d'informations, veuillez consulter le site Web praesidiad.com.

	2	Moteur 2
	3	Moteurs 1 et 2

Les canaux P100-P162 sont utilisés pour régler le bouton P1 de la télécommande.
Les canaux P200-P262 sont utilisés pour régler le bouton P2 de la télécommande.

12.3.3. Programmation d'un émetteur sur un autre émetteur

- Utilisez l'émetteur programmé (fonction testée).
- Appuyez sur les deux boutons (2 à 3 secondes) jusqu'à ce que la LED du dessus commence à clignoter. Relâchez les deux boutons. L'émetteur est en mode Programmation.
- Prenez l'émetteur à programmer et maintenez-le ensemble (tête à tête) avec l'émetteur **Master** qui est déjà en mode Programmation (voir schéma ci-dessous).
- Appuyez simultanément sur le bouton programmé présent du Master et sur le bouton à programmer du second émetteur.
- Dès que la LED du Master reste allumée, relâchez les deux boutons.
- Appuyez enfin deux fois de suite sur le bouton programmé du second émetteur. La LED DL11 du contrôleur s'allume.
- Dans ce cas, la programmation a réussi.

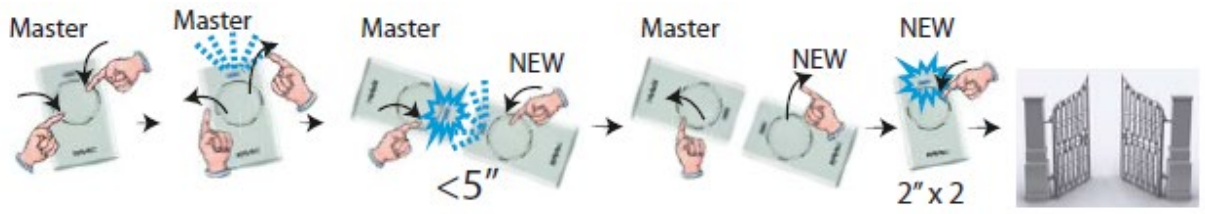

12.3.4. Réglage des paramètres

Les informations et les données renseignées sont propres au produit décrit. Des modifications techniques sont toutefois possibles sans notification préalable.

Fière d'être une marque PRÆSIDIAD, Betafence fait partie d'un réseau mondial, œuvrant aux côtés de Guardiar et Hesco en tant que leader des systèmes et des solutions de sécurité périmétrique. Pour plus d'informations, veuillez consulter le site Web praesidiad.com.

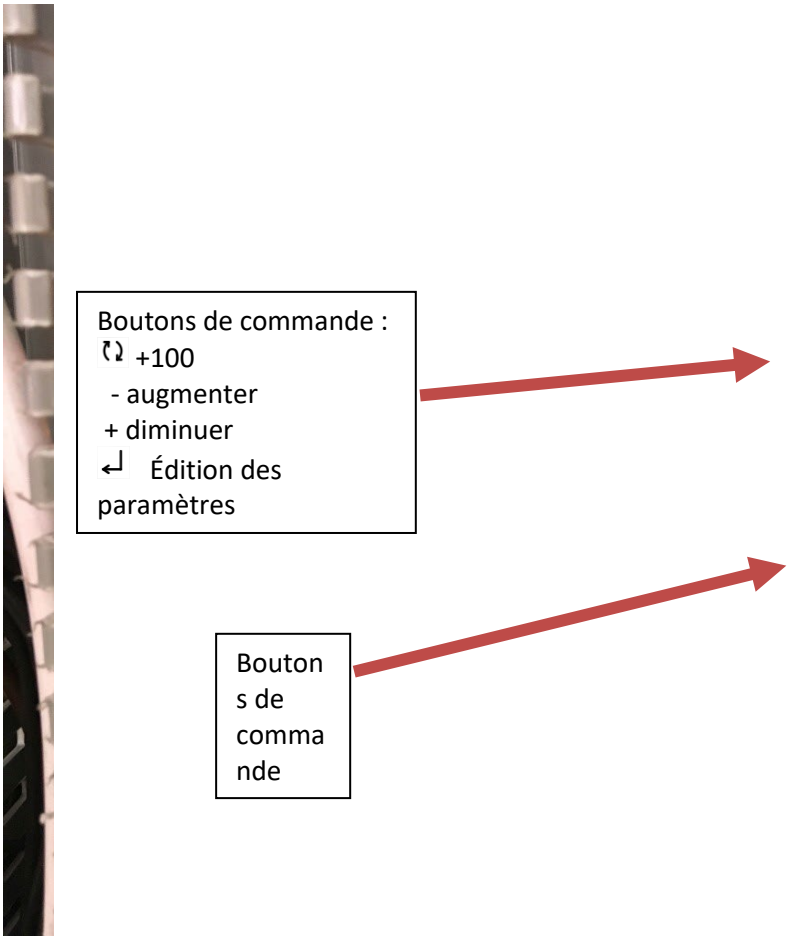

13. Les paramètres les plus importants pour régler le portail

13.1. Réglages de l'angle du moteur

L110	Position du moteur 1, vu du côté moteur 0 Désactivé 1 Gauche 2 Droite
L111	Lecture position Pour afficher l'angle actuel du moteur 1, 0 à 360 degrés
L112	Limite position ouverte moteur 1 Pour régler l'angle maximum en position ouverte, 145 à 330 degrés
L113	Limite position fermée moteur 1 Pour régler l'angle maximum en position fermée, 15 à 180 degrés
L120	Position du moteur 2, vu du côté moteur 0 Désactivé 1 Gauche 2 Droite
L121	Lecture position

Les informations et les données renseignées sont propres au produit décrit. Des modifications techniques sont toutefois possibles sans notification préalable.

Fière d'être une marque PRÆSIDIAD, Betafence fait partie d'un réseau mondial, œuvrant aux côtés de Guardiar et Hesco en tant que leader des systèmes et des solutions de sécurité périmétrique. Pour plus d'informations, veuillez consulter le site Web praesidiad.com.

	Pour afficher l'angle actuel du moteur 2, 0 à 360 degrés
L122	Limite position ouverte moteur 2 Pour régler l'angle maximum en position ouverte, 145 à 330 degrés
L123	Limite position fermée moteur 2 Pour régler l'angle maximum en position fermée, 15 à 180 degrés
C033	Impulsion/hold-to-run (action maintenue) 0 Ouverture et fermeture avec action maintenue et protection de charge inactives 1 Ouverture avec impulsion et fermeture avec action maintenue et protection de charge actives 2 Ouverture avec action maintenue et fermeture avec impulsion et protection de charge actives 3 Ouverture et fermeture avec impulsion et protection de charge actives 4 Ouverture et fermeture avec action maintenue et protection de charge actives 5 Mode Service, uniquement les boutons d'ouverture/fermeture internes avec action maintenue. Permet de régler L001/2 sur 4, fonctionnement sans détection de fin de course. Protection de charge désactivée
C063	Priorité inverse pendant le mouvement 0 Aucun 1 Ouvrir 2 Fermer 3 Ouvrir et fermer

13.2. Bandes palpeuses

C101	Acquittement de la bande palpeuse SE.C1 0 Désactivé 1 Activé
C102	Fonction de sortie pour protection externe 0 Contrôle désactivé, sortie ouverte, le réglage de C113, C123, C133, C143, C343, C643 est désactivé 1 Ouverture avec impulsion et fermeture avec action maintenue et protection de charge actives 2 Ouverture avec action maintenue et fermeture avec impulsion et protection de charge actives 3 Ouverture et fermeture avec impulsion et protection de charge actives 4 Ouverture et fermeture avec action maintenue et protection de charge actives
C103	Fonction de l'entrée de bande palpeuse pendant le test de l'unité de bande

Les informations et les données renseignées sont propres au produit décrit. Des modifications techniques sont toutefois possibles sans notification préalable.

Fière d'être une marque PRÆSIDIAD, Betafence fait partie d'un réseau mondial, œuvrant aux côtés de Guardiar et Hesco en tant que leader des systèmes et des solutions de sécurité périmétrique. Pour plus d'informations, veuillez consulter le site Web praesidiad.com.

	palpeuse externe 0 Faible résistance pendant le test 1 Haute résistance pendant le test
C104	Raccordement de la fonction Bande Palpeuse 1 SE.C1 ou 2 Haute résistance pendant le test
C105	Vitesse réduite de moitié ou bande palpeuse activée (uniquement en utilisant un convertisseur de fréquence) 0 Désactivé 1 Activé
C111	Pour sélectionner la fonction Bande Palpeuse SE.C1 0 SE.C1 désactivée 1 Limites selon la valeur réglée en C115 2 Limites fixées entre 5kΩ et 15kΩ
C112	Inversion/arrêt avec bande palpeuse activée SE.C1 (KSS) 1 Inversion 2 Arrêt
C113	Commande de protection externe connectée à SE.C1 0 Pas de contrôle 1 Test de protection connectée à SE.C1
C114	Lecture impédance SE.C1, 0-99.9kΩ Pour afficher l'impédance de la bande palpeuse SE.C1, vous pouvez la définir en C115
C115	Réglage de la valeur d'impédance pour la bande palpeuse SE.C1, 1-9,9kΩ Uniquement si C111 est réglé sur 1 !

C121	Pour sélectionner la fonction Bande Palpeuse SE.C2 0 SE.C2 désactivée 1 Limites selon la valeur réglée en C125 2 Limites fixées entre 5kΩ et 15kΩ
C122	Inversion/arrêt avec bande palpeuse activée SE.C2 (KSS) 1 Inversion 2 Arrêt
C123	Commande de protection externe connectée à SE.C2 0 Pas de contrôle 1 Test de protection connectée à SE.C2
C124	Lecture impédance SE.C2, 0-99.9kΩ Pour afficher l'impédance de la bande palpeuse SE.C2, vous pouvez la

Les informations et les données renseignées sont propres au produit décrit. Des modifications techniques sont toutefois possibles sans notification préalable.

Fière d'être une marque PRÆSIDIAD, Betafence fait partie d'un réseau mondial, œuvrant aux côtés de Guardiar et Hesco en tant que leader des systèmes et des solutions de sécurité périmétrique. Pour plus d'informations, veuillez consulter le site Web praesidiad.com.

	définir en C125
C125	Réglage de la valeur d'impédance pour la bande palpeuse SE.C2, 1-9,9kΩ Uniquement si C121 est réglé sur 1 !
C131	Pour sélectionner la fonction Bande Palpeuse SE.O1 0 SE.O1 désactivée 1 Limites selon la valeur réglée en C135 2 Limites fixées entre 5kΩ et 15kΩ
C132	Inversion/arrêt avec bande palpeuse activée SE.O1 (KSS) 1 Inversion 2 Arrêt
C133	Commande de protection externe connectée à SE.O1 0 Pas de contrôle 1 Test de protection connectée à SE.O1
C134	Lecture impédance SE.O1, 0-99.9kΩ Pour afficher l'impédance de la bande palpeuse SE.O1, vous pouvez la définir en C135
C135	Réglage de la valeur d'impédance pour la bande palpeuse SE.O1, 1-9,9kΩ Uniquement si C131 est réglé sur 1 !
C141	Pour sélectionner la fonction Bande Palpeuse SE.O2 0 SE.O2 désactivée 1 Limites selon la valeur réglée en C145 2 Limites fixées entre 5kΩ et 15kΩ
C142	Inversion/arrêt avec bande palpeuse activée SE.O2 (KSS) 1 Inversion 2 Arrêt
C143	Commande de protection externe connectée à SE.O2 0 Pas de contrôle 1 Test de protection connectée à SE.O2
C144	Lecture impédance SE.O2, 0-99.9kΩ Pour afficher l'impédance de la bande palpeuse SE.O2, vous pouvez la définir en C145
C145	Réglage de la valeur d'impédance pour la bande palpeuse SE.O2, 1-9,9kΩ Uniquement si C141 est réglé sur 1 !

13.3. Protection de charge et réglages du moteur

C200	Fonction de sortie pour protection externe 0 Service désactivé et dépannage uniquement 1 Inversion en fermeture, arrêt en ouverture 2 Arrêt à la fermeture et inversion à l'ouverture 3 Inversion à la fermeture et à l'ouverture 4 Arrêt à la fermeture et à l'ouverture
C205	Protection de charge pour personnes, active pendant le mouvement de fermeture

Les informations et les données renseignées sont propres au produit décrit. Des modifications techniques sont toutefois possibles sans notification préalable.

Fière d'être une marque PRÆSIDIAD, Betafence fait partie d'un réseau mondial, œuvrant aux côtés de Guardiar et Hesco en tant que leader des systèmes et des solutions de sécurité périmétrique. Pour plus d'informations, veuillez consulter le site Web praesidiad.com.

	0 Désactivé 1 Activé
C211	Délai de protection de charge, 0,01 à 2,5 secondes
C212	Protection de charge, délai de connexion au démarrage, tout démarre. 0,1 à 2,5 secondes
C221	Délai de protection du moteur, 3,0 à 5,0 secondes
C230	Réglez la lecture de la puissance du moteur en C231 pour la protection des personnes, moteur 1 Au-delà de la puissance de consigne, le moteur 1 s'arrête
C231	Lecture de la puissance du moteur, moteur 1
C232	Réglez la limite de protection de charge pour l'ouverture du moteur 1, 0,05 à 1,99 kW
C233	Réglez la limite de protection de charge pour la fermeture du moteur 1, 0,05 à 1,99 kW
C240	Réglez la lecture de la puissance du moteur en C241 pour la protection des personnes, moteur 2 Au-delà de la puissance de consigne, le moteur 2 s'arrête
C241	Lecture de la puissance du moteur, moteur 2
C242	Réglez la limite de protection de charge pour l'ouverture du moteur 2, 0,05 à 1,99 kW
C243	Réglez la limite de protection de charge pour la fermeture du moteur 2, 0,05 à 1,99 kW
C251	Lecture du courant moteur, moteur 1
C252	Réglez la lecture du courant moteur, moteur 1 ouverture
C253	Réglez la lecture du courant moteur, moteur 1 fermeture
C261	Lecture du courant moteur, moteur 2, 0 à 20 A
C262	Réglez la lecture du courant moteur, moteur 2 ouverture
C263	Réglez la lecture du courant moteur, moteur 2 fermeture

13.4. Liste des canaux du convertisseur de fréquence

Les canaux F ne sont affichés que si c202 est réglé sur 4, convertisseur de fréquence.

F001	Communication avec le convertisseur de fréquence 0 Désactivé

Les informations et les données renseignées sont propres au produit décrit. Des modifications techniques sont toutefois possibles sans notification préalable.

Fière d'être une marque PRÆSIDIAD, Betafence fait partie d'un réseau mondial, œuvrant aux côtés de Guardiar et Hesco en tant que leader des systèmes et des solutions de sécurité périmétrique. Pour plus d'informations, veuillez consulter le site Web praesidiad.com.

	1 Activé
F002	Temps d'accélération depuis la position fermée des moteurs 1 et 2 (de 0 à 100 Hz) 0,5 à 9,9 secondes
F003	Temps d'accélération dans tous les mouvements sauf en position fermée moteur 1 et moteur 2 0,5 à 9,9 secondes
F004	Temps d'accélération lorsque P500 est réglé sur 2 et que l'entrée est activée, batterie de secours 5,0 à 12,0 secondes
F005	Temps de retard avec détection de fin de course et changement de sens pour moteur 1 et 2 0,5 à 9,9 secondes
F006	Temps de retard avec photocellule et boucles véhicule pour moteur 1 et 2 0,5 à 9,9 secondes
F008	Fréquence basse vitesse pour le mouvement d'ouverture, 5 à 20 Hz
F009	Fréquence basse vitesse pour le mouvement de fermeture, 5 à 20 Hz
F012	Fréquence d'ouverture / vitesse d'ouverture pour moteur 1, 21 à 99 Hz
F013	Fréquence de fermeture / vitesse de fermeture pour moteur 1, 21 à 99 Hz
F014	Augmentez la limite dans L114, car la vitesse diminuera pendant le mouvement d'ouverture, moteur 1 (uniquement en cas d'utilisation d'un convertisseur de fréquence)
F015	Augmentez la limite dans L115, car la vitesse diminuera pendant le mouvement de fermeture, moteur 1 (uniquement en cas d'utilisation d'un convertisseur de fréquence)
F022	Fréquence d'ouverture / vitesse d'ouverture pour moteur 2, 21 à 99 Hz
F023	Fréquence de fermeture / vitesse de fermeture pour moteur 2, 21 à 99 Hz
F024	Augmentez la limite dans L124, car la vitesse diminuera pendant le mouvement d'ouverture, moteur 2 (uniquement en cas d'utilisation d'un convertisseur de fréquence)
F025	Augmentez la limite dans L125, car la vitesse diminuera pendant le mouvement de fermeture, moteur 2 (uniquement en cas d'utilisation d'un convertisseur de fréquence)

13.5. Photocellule

C340	Fonction Sécurité Photocellule en mouvement de fermeture 0 Désactivé 1 Inversion pour ouvrir complètement 2 Arrêt avec redémarrage de la fermeture automatique 3 Arrêt, attendez un nouveau signal de commande ou un nouveau temps en

Les informations et les données renseignées sont propres au produit décrit. Des modifications techniques sont toutefois possibles sans notification préalable.

Fière d'être une marque PRÆSIDIAD, Betafence fait partie d'un réseau mondial, œuvrant aux côtés de Guardiar et Hesco en tant que leader des systèmes et des solutions de sécurité périmétrique. Pour plus d'informations, veuillez consulter le site Web praesidiad.com.

	C520 et fermeture automatique
C341	Sécurité pendant le temps de réallumage ou l'angle de désengagement en mouvement de fermeture 0 Désactivé lorsque les deux moitiés sont en réallumage ou angle de désengagement 1 Activé selon C340
C342	Fonction de sortie pour protection externe 0 Désactivé 1 Inversion pour fermeture complète 2 Arrêt avec redémarrage automatique de la fermeture automatique 3 Arrêt, attendez un nouveau signal de commande ou un nouveau temps en C520 et fermeture automatique 4 Arrêt avec redémarrage de l'ouverture
C343	Contrôle de protection externe connectée à PHOTO 0 Pas de contrôle 1 Test de protection connectée à PHOTO
C351	PHOTO fermeture 0 Désactivé 1 Activé et subordonné à C340
C354	Type de fermeture avec PHOTO 0 Fermez immédiatement si la PHOTO est claire 1 Ouvrez d'abord puis fermez si la PHOTO est claire
C500	Temps de fermeture automatique, 0,00 à 9,59 minutes
C501	Temps de fermeture automatique court, 0,00 à 9,9 secondes

14. Indications

Pour simplifier la mise en service et le dépannage, des LED sont fournies pour indiquer les défaillances et l'état des signaux d'entrée, comme indiqué dans le tableau ci-dessous.

Les informations et les données renseignées sont propres au produit décrit. Des modifications techniques sont toutefois possibles sans notification préalable.

Fière d'être une marque PRÆSIDIAD, Betafence fait partie d'un réseau mondial, œuvrant aux côtés de Guardiar et Hesco en tant que leader des systèmes et des solutions de sécurité périmétrique. Pour plus d'informations, veuillez consulter le site Web praesidiad.com.

Colour	Indication	Active when
Yellow	START	Constant when control signal received, flashing when counting down for automatic closing. Slowly flashing when counting down channel C520.
Red	M1	A constant LED means that the load guard setting has been exceeded, and a flashing LED means that the load guard has been triggered for motor 1.
	M2	A constant LED means that the load guard setting has been exceeded, and a flashing LED means that the load guard has been triggered for motor 2.
	SE.C1	A constant LED means that the safety edge has been activated, and a flashing LED means that the safety edge has been reset.
	SE.C2	A constant LED means that the safety edge has been activated, and a flashing LED means that the safety edge has been reset.
	SE.O1	A constant LED means that the safety edge has been activated, and a flashing LED means that the safety edge has been reset.
	SE.O2	A constant LED means that the safety edge has been activated, and a flashing LED means that the safety edge has been reset.
Yellow	LOOP2	Vehicle loop 2 activated
	LOOP1	Vehicle loop 1 activated
	L.C2	Motor 2 not finished closing, extinguished in closed position, flashing means the input is not programmed, quick flashing means hold-to-run without limit switch
	L.O2	Motor 2 not finished opening, extinguished in closed position, flashing means the input is not programmed, quick flashing means hold-to-run without limit switch
	L.C1	Motor 1 not finished closing, extinguished in closed position, flashing means the input is not programmed, quick flashing means hold-to-run without limit switch
	L.O1	Motor 1 not finished opening, extinguished in closed position, flashing means the input is not programmed, quick flashing means hold-to-run without limit switch
Green	PHOTO	Photocell not activated, circuit closed
Yellow	OPEN	Signal from internal button – open
	CLOSE	Signal from internal button – close
	INP6	Signal on programmable input 6, closed circuit between terminals 25 & 27
	INP5	Signal on programmable input 5, closed circuit between terminals 25 & 26
	INP4	Signal on programmable input 4, closed circuit between terminals 22 & 24
	INP3	Signal on programmable input 3, closed circuit between terminals 22 & 23
	INP2	Signal on programmable input 2, closed circuit between terminals 19 & 21
	INP1	Signal on programmable input 1, closed circuit between terminals 19 & 20
Green	STOP	Stop not activated, circuit closed - Okay
	SAFE	Electronics for the internal safety circuit are active – Okay
Green	12 V	Voltage 12VDC - Okay
	24V	Voltage 12VDC - Okay
Indications in top right-hand corner		
Yellow	CLOSE2	Contactor for closing movement activated – motor 2
	OPEN2	Contactor for opening movement activated – motor 2
	CLOSE1	Contactor for closing movement activated – motor 1
	OPEN1	Contactor for opening movement activated – motor 1

Les informations et les données renseignées sont propres au produit décrit. Des modifications techniques sont toutefois possibles sans notification préalable.

Fière d'être une marque PRÆSIDIAD, Betafence fait partie d'un réseau mondial, œuvrant aux côtés de Guardiar et Hesco en tant que leader des systèmes et des solutions de sécurité périmétrique. Pour plus d'informations, veuillez consulter le site Web praesidiad.com.

15. Entretien

Nous recommandons de vérifier le fonctionnement du système tous les trois mois, en accordant une attention particulière aux dispositifs de sécurité (y compris la puissance de poussée du moteur, celle-ci doit être conforme aux réglementations locales en vigueur) et aux dispositifs de déclenchement.

Ouvertures/jour	Intervalle d'entretien
< 100	24 mois
100-200	12 mois
200-500	6 mois
> 500	3 mois

~~Afin de vous assurer de choisir l'entretien correct, il convient de vérifier l'unité d'entraînement 2 à 3 mois après la mise en service, ce qui permettra de décider l'intervalle requis pour l'installation actuelle~~.

Les informations et les données renseignées sont propres au produit décrit. Des modifications techniques sont toutefois possibles sans notification préalable.

Fière d'être une marque PRÆSIDIAD, Betafence fait partie d'un réseau mondial, œuvrant aux côtés de Guardiar et Hesco en tant que leader des systèmes et des solutions de sécurité périmétrique. Pour plus d'informations, veuillez consulter le site Web praesidiad.com.

16. Révision

Révision	Date	Personne

Ce manuel a été édité le 30/07/2020

Les informations et les données renseignées sont propres au produit décrit. Des modifications techniques sont toutefois possibles sans notification préalable.

Fière d'être une marque PRÆSIDIAD, Betafence fait partie d'un réseau mondial, œuvrant aux côtés de Guardiar et Hesco en tant que leader des systèmes et des solutions de sécurité périmétrique. Pour plus d'informations, veuillez consulter le site Web praesidiad.com.